ЯмалСпецЦентр

Многопрофильное предприятие

КАТАЛОГ ПРОДУКЦИИ

О КОМПАНИИ

ООО «ЯмалСпецЦентр» основано в 2011 году и на сегодняшний день является крупнейшим многопрофильным предприятием в регионе. Производственные базы расположены в городах Ноябрьск (в т.ч. в мкр-не Вынгапуровский), Муравленко, Новый Уренгой, а также 8 удаленных подразделений на месторождениях, что позволяет оперативно оказывать услуги на территории Ямало-Ненецкого и Ханты-Мансийского автономных округов.

Основные направления деятельности:

- **Ремонт, сервис и производство нефтегазопромыслового оборудования**
- **Ремонт бурового оборудования**
- **Вышкостроение**
- **Производство и ремонт бурового инструмента, в т.ч. нарезка лицензионных резьбовых соединений**
- **Ремонт противовыбросового оборудования и фонтанной арматуры**
- **Ремонт и сервис энергетического оборудования**
- **Изготовление продукции**
- **Экспертиза промышленной безопасности**

Производственные мощности ООО «ЯмалСпецЦентр» включают в себя более 300 единиц металлообрабатывающего, специального, грузоподъёмного, испытательного и другого оборудования. Сварочные технологии и оборудование аттестованы НАКС.

Система менеджмента качества соответствует требованиям: ГОСТ Р ИСО 9001-2015 (ISO 9001:2015), ГОСТ Р ИСО 14001-2016 (ISO 14001:2015), ГОСТ Р 54934-2012 (OHSAS 18001:2007)

Номенклатура изготавливаемых изделий насчитывает более 4000 наименований. Поставка готовой продукции осуществляется по всей территории Российской Федерации.

В 2021г. освоен выпуск насосного оборудования и запорной арматуры, инновационное оборудование производства ООО «ЯмалСпецЦентр» спроектировано и изготовлено на основе сравнительного анализа конструкций разных производителей с учетом многолетнего опыта их эксплуатации на месторождениях в холодном климате для обеспечения максимальной надежности, увеличения наработки на отказ и обеспечения ремонтопригодности.

Качество продукции и услуг соответствует требованиям государственных стандартов и техническим условиям, что подтверждено сертификатами и декларациями о соответствии требованиям Технического регламента Таможенного Союза 010/2011 «О безопасности машин и оборудования».

Постоянно развиваясь, компания совершенствует управленческие и производственные процессы, предлагает законченные технические решения: от проекта до изготовления и поставки оборудования. Наличие собственного конструкторско-технологического отдела и материально-технических ресурсов позволяет осуществлять инновационные разработки и внедрять новые технологии в производственный цикл.

СОДЕРЖАНИЕ

О компании 3

Оборудование обвязки устья скважин 5

Оборудование обвязки устья скважин ОУС 1-М 21-178х245 6

Оборудование обвязки устья скважин ОУС 1-М 21-178Гх245 (ЗМС 65х21) 7

Оборудование обвязки устья скважин
ОУС 1-35-245х324 патрубок НО 245Т/178Т 8

Оборудование обвязки устья скважин
ОУС 1-35-245х324 к.фл. 280х35 (350х35) 9

Оборудование обвязки устья скважин
ОУС 1-21(35)-178х245 к.фл. 280х21(35) 10

Оборудование обвязки устья скважин
ОУС 1ХВ-21-168х245 к.фл. 280х21(35) 11

Оборудование обвязки устья скважин
ОУС 2ХВ-35(21)-178х245х324 к.фл. 280х35 12

Оборудование обвязки устья скважин ОУС 1К(ОКК)-21-146(168)х245 14

Нефтепромысловое и буровое оборудование, инструмент 15

Переводники для бурильных колонн 16

Переводники и патрубки для обсадных и насосно-компрессорных колонн 17

Патрубки подгоночные и трубы допускные 18

Переходники АФК с отверстиями под кабельный ввод 19

Задвижка ЗМС 80х35 ХЛ 20

Кабельный ввод АФК-210.800 22

Обогреватель трубный 22

Фланцы-адаптеры 23

Катушки переходные 23

Фланцы колонные и ОБС 24

Клапан обратный незамерзающий 25

Клапан обратный шаровый 25

Камера штуцерная 26

Фланцы ГОСТ 33259-2015 27

Заглушки фланцевые стальные АТК 24.200.02-90 27

Заглушки плоские с рукояткой и поворотные
Т-ММ-25-01-06, АТК 26-18-5-93 28

Якорь лёгости 29

Насосное оборудование 30

Насос центробежный секционный для перекачки нефти
(ЦНС-38, 60, 105, 180, 300) 31

Насос центробежный секционный системы ППД ЦНС 180-240/1422-1900 33

Металлоконструкции 35

Транспортер шнековый 36

Козырек под шурф 37

Воронка разъемная 37

Площадка технологическая 38

Вольер для содержания животных 39

**Металлоконструкции для благоустройства городской
и производственной инфраструктуры** 40

Опоры освещения 41

РТИ 42

Манжета ОУС-1-350-178х245.005 42

Манжета АФК-210.806-2 и АФК-210.806-3 42

Уплотнение АФК 210СУ.306В 42

Кольцо уплотнительное 42

Прокладка 42

Манжета для пневматических устройств ГОСТ 6678-72 42

Втулка для полумуфт 42

Манжета для гидравлических устройств ГОСТ 6969-54 42

Манжета для гидравлических устройств ГОСТ 14896-84 42

ОБОРУДОВАНИЕ ОБВЯЗКИ УСТЬЯ СКВАЖИН

Оборудование поставляется с защитным покрытием и комплектом ЗИП по всей территории РФ.

ОБОРУДОВАНИЕ ОБВЯЗКИ УСТЬЯ СКВАЖИН

ОУС 1-М 21-178х245

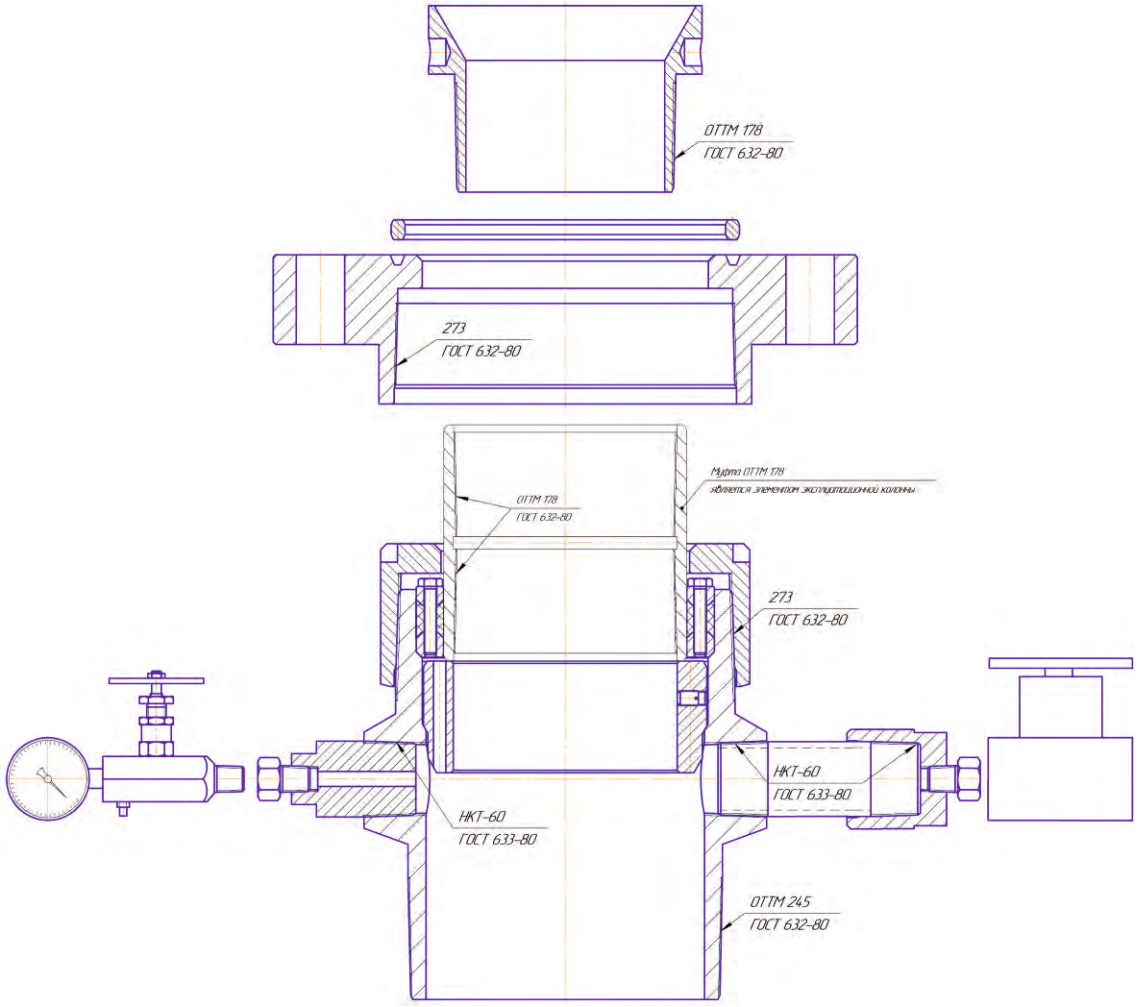

Оборудование обвязки устья скважин предназначено для обвязки верхних концов двух смежных обсадных колонн, выступающих над устьем скважины, с целью подвески, герметизации пространства между ними и контроля давления в нем.

Технические характеристики

Наименование параметра		Значение
Условный диаметр обвязываемых труб, мм	эксплуатационной	178
	кондуктора	245
Типы резьб обвязываемых труб		ОТТМ, ОТТГ, БТС ГОСТ 632-80, ГОСТ Р 51906-2015
Рабочее давление, МПа, не более		21
Схема оборудования		однорядная одноствольная
Тип колонной подвески		муфтовая
Температура скважинной среды, °С, не выше		120
Диаметры уплотняемых поверхностей пакерным уплотнением, мм	наружный	240
	внутренний	194,5
Резьба соединения корпуса и верхней гайки		273 ГОСТ 632-80
Внутренний, проходной диаметр центратора		180,2
Габаритные размеры в состоянии поставки, мм	ширина	380
	высота	367
Масса, кг		98

Скважинная среда - нефть, газ, газоконденсат и глинистые растворы с содержанием сероводорода и углекислого газа до 0,003% по объему каждого.

ОБОРУДОВАНИЕ ОБВЯЗКИ УСТЬЯ СКВАЖИН

ОУС 1-М 21-178Гх245 (ЗМС 65х21)

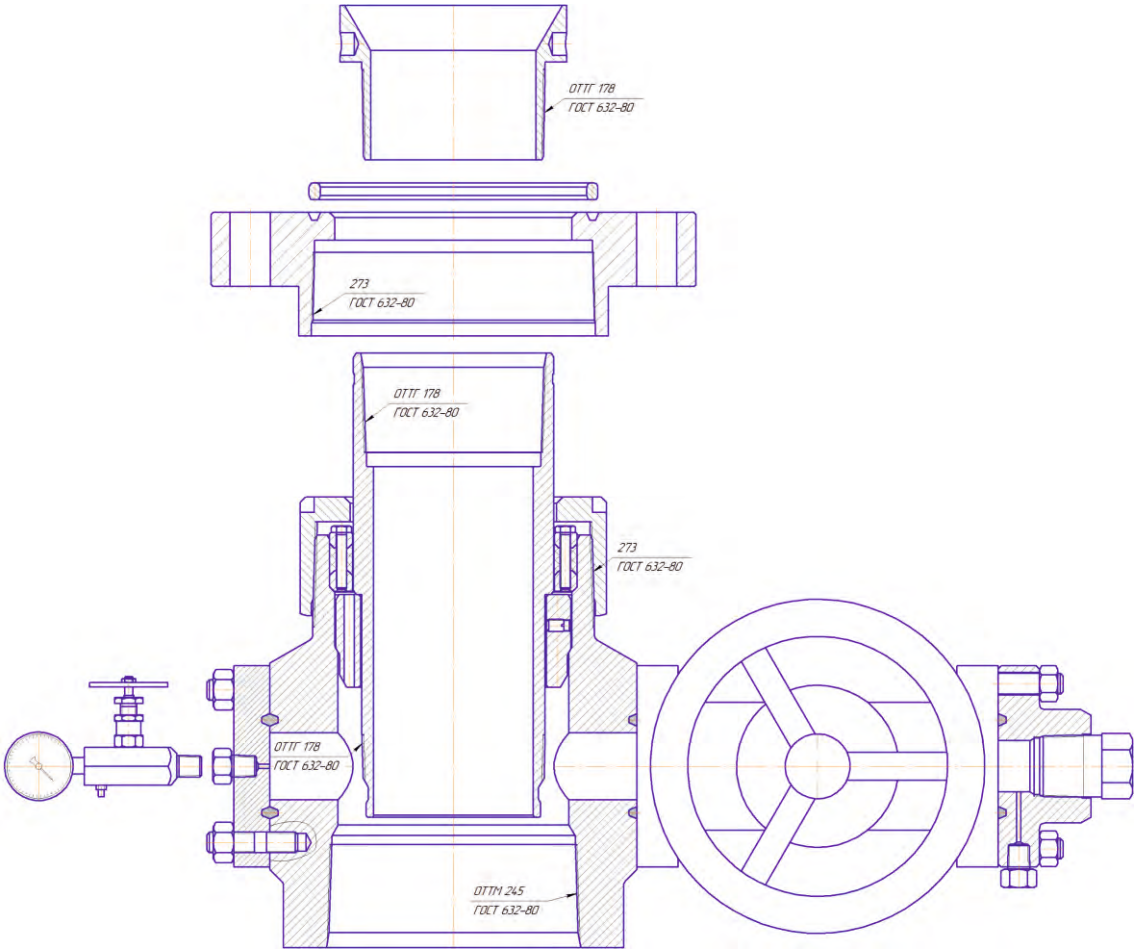

Оборудование обвязки устья скважин предназначено для обвязки верхних концов двух смежных обсадных колонн, выступающих над устьем скважины, с целью подвески, герметизации пространства между ними и контроля давления в нем.

Технические характеристики

Наименование параметра		Значение
Условный диаметр обвязываемых труб, мм	эксплуатационной	ОТТГ 178
	кондуктора	ОТТМ 245
Типы резьб обвязываемых труб		ОТТМ, ОТТГ ГОСТ 632-80
Рабочее давление, МПа, не более		21
Схема оборудования		однорядная одноствольная
Тип колонной подвески		ниппельный
Температура скважинной среды, °С, не выше		+120
Диаметры уплотняемых поверхностей пакерным уплотнением, мм	наружный	240
	внутренний	194,5
Резьба соединения корпуса и верхней гайки		273 ГОСТ 632-80
Внутренний, проходной диаметр переводника		159
Габаритные размеры в состоянии поставки, мм	ширина	900
	высота	577
Класс материала		АА
Уровень технических требований (УТТ)		1
Масса (без ЗИПа), кг		314

Скважинная среда - нефть, газ, газоконденсат и глинистые растворы с содержанием сероводорода и углекислого газа до 0,003% по объему каждого.

ОБОРУДОВАНИЕ ОБВЯЗКИ УСТЬЯ СКВАЖИН

ОУС 1-35-245х324 патрубок НО 245Т/178Т

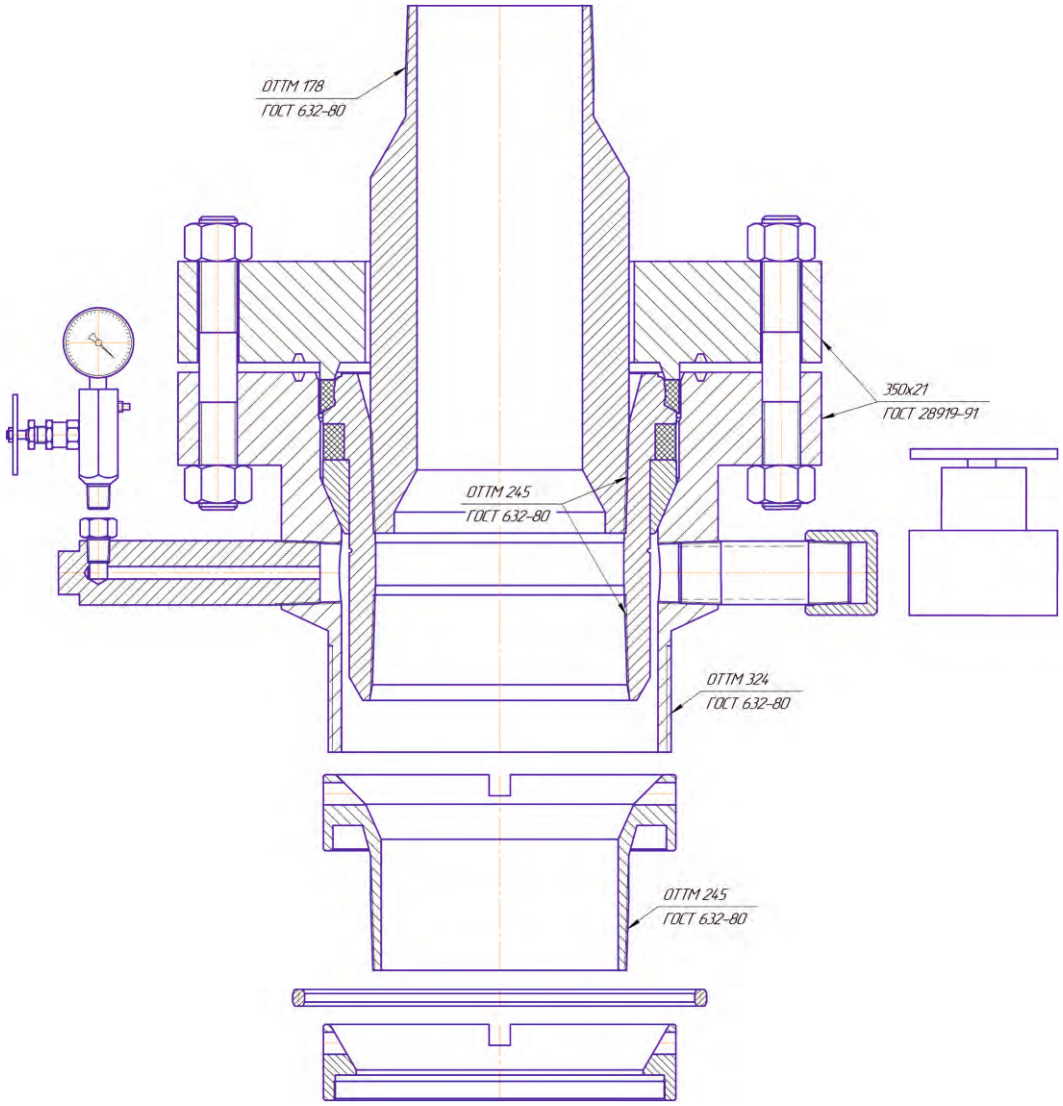

Оборудование обвязки устья скважин предназначено для обвязки верхних концов двух смежных обсадных колонн, выступающих над устьем скважины, с целью подвески, герметизации пространства между ними и контроля давления в нем.

Технические характеристики

Наименование параметра		Значение
Условный диаметр обвязываемых колонн, мм	кондуктора	324
	эксплуатационной	245
Типы резьб обвязываемых колонн		ОТТМ ГОСТ 632
Рабочее давление, МПа, не более		35
Температура скважинной среды, °С, не выше		120
Тип подвески	эксплуатационной колонны	муфтовая
	кондуктора	муфтовая
Габаритные размеры не более, мм	ширина	930
	высота	708
Масса, кг		962

В процессе бурения на оборудование устья скважины через катушку устанавливается превенторный блок, а в процессе освоения и эксплуатации скважины – фонтанная или нагнетательная арматура. Скважинная среда - нефть, газ, газоконденсат и глинистые растворы с содержанием сероводорода и углекислого газа до 0,003% по объему каждого.

ОБОРУДОВАНИЕ ОБВЯЗКИ УСТЬЯ СКВАЖИН

ОУС 1-35-245х324 к.фл. 280х35 (350х35)

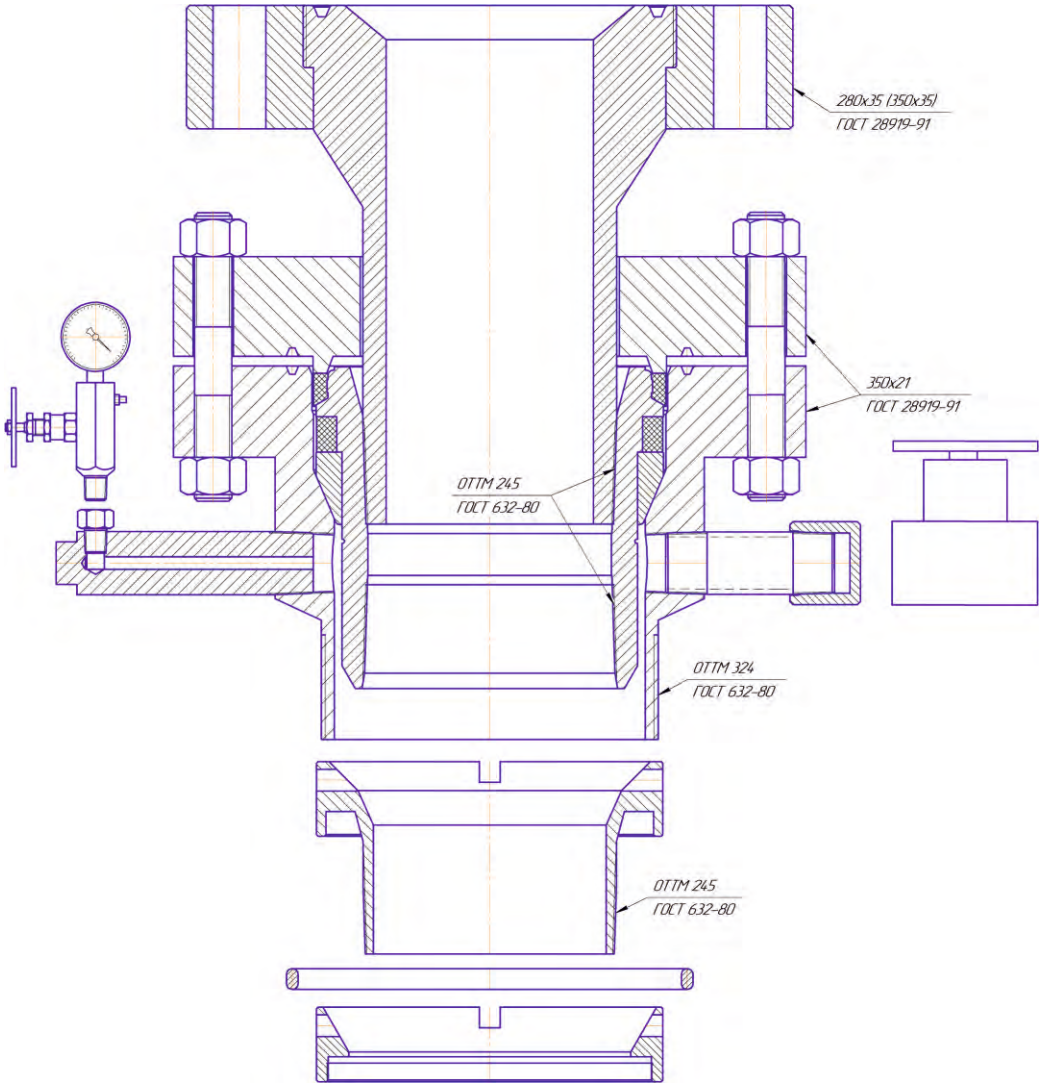

Оборудование обвязки устья скважин предназначено для обвязки верхних концов двух смежных обсадных колонн, выступающих над устьем скважины, с целью подвески, герметизации пространства между ними и контроля давления в нем.

Технические характеристики

Наименование параметра		Значение
Обозначение колонного фланца по ГОСТ 28919-90		280х35 (350х35)
Условные диаметр обвязываемых колонн, мм	кондуктора	324
	эксплуатационной	245
Типы резьб обвязываемых колонн		ОТТМ ГОСТ 632
Рабочее давление, МПа, не более		35
Температура скважинной среды, °С, не выше		120
Тип подвески	эксплуатационной колонны	муфтовая
	кондуктора	муфтовая
Класс материала		АА
Уровень технических требований (УТТ)		1
Габаритные размеры не более, мм	ширина	930
	высота	708
Масса, кг		968

В процессе бурения на оборудование устья скважины через катушку устанавливается превенторный блок, а в процессе освоения и эксплуатации скважины – фонтанная или нагнетательная арматура. Скважинная среда - нефть, газ, газоконденсат и глинистые растворы с содержанием сероводорода и углекислого газа до 0,003% по объему каждого.

ОБОРУДОВАНИЕ ОБВЯЗКИ УСТЬЯ СКВАЖИН

ОУС 1-21(35)-178х245 к.фл. 280х21(35)

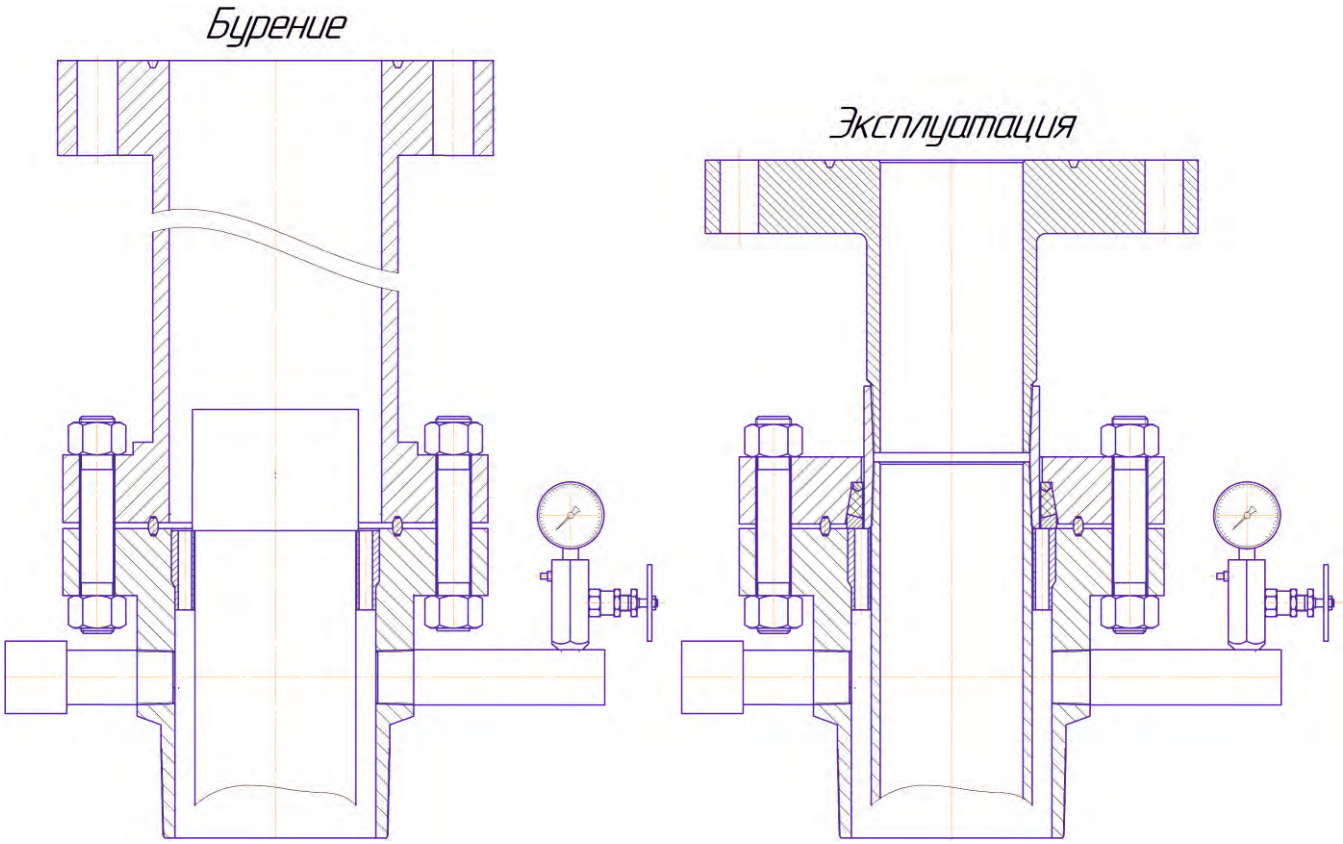

Оборудование обвязки устья скважин предназначено для обвязки верхних концов двух смежных обсадных колонн, выступающих над устьем скважины, с целью подвески, герметизации пространства между ними и контроля давления в нем.

Технические характеристики

Наименование параметра		Значение
Обозначение колонного фланца, ГОСТ 28919-91		280х21(35)
Обозначение фланца корпуса, ГОСТ 28919-91		230х21
Условный диаметр обвязываемых колонн, мм	эксплуатационной	178
	кондуктора	245
Давление рабочее колонного фланца, МПа, не более		21(35)
Давление рабочее корпуса и фланца прижимного, МПа, не более		21
Температура рабочей среды, °С, не более		120
Тип подвески	эксплуатационной колонны	муфтовая
	кондуктора	муфтовая
Класс материала		АА
Уровень технических требований (УТТ)		1
Габаритные размеры, мм, не более	ширина	550
	высота	670
Масса, кг		263

В процессе бурения на оборудование устья скважины через катушку устанавливается превенторный блок, а в процессе освоения и эксплуатации скважины – фонтанная или нагнетательная арматура. Скважинная среда - нефть, газ, газоконденсат и глинистые растворы с содержанием сероводорода и углекислого газа до 0,003% по объему каждого.

ОБОРУДОВАНИЕ ОБВЯЗКИ УСТЬЯ СКВАЖИН

ОУС 1ХВ-21-168х245 к.фл. 280х21(35)

Бурение под хвостовик

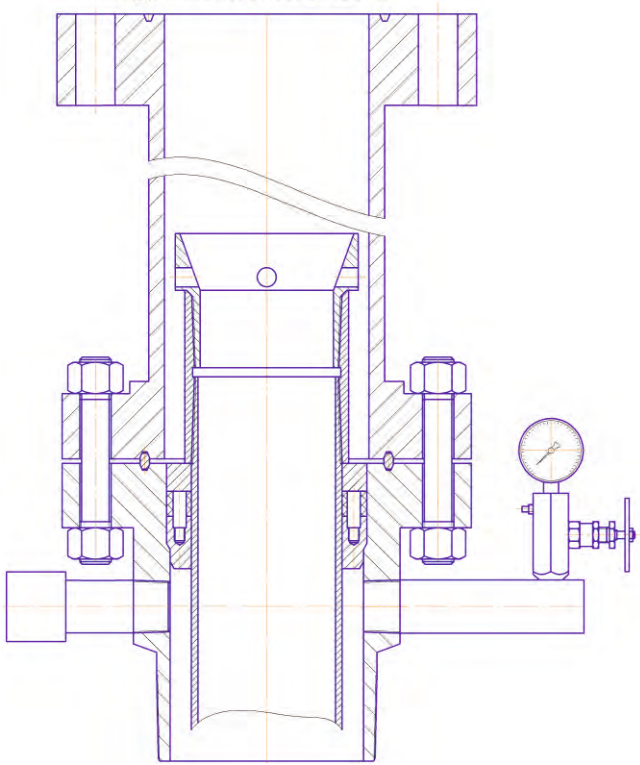

Эксплуатация

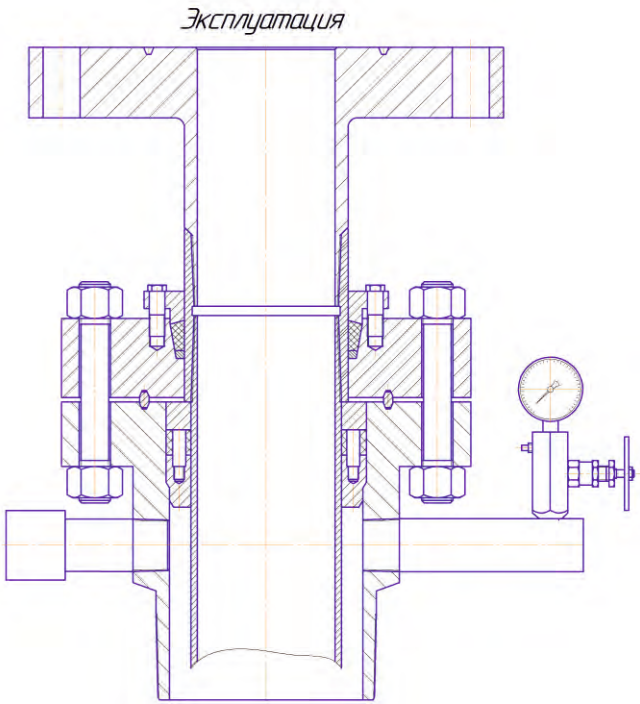

Оборудование обвязки устья скважин предназначено для обвязки верхних концов двух смежных обсадных колонн, выступающих над устьем скважины, с целью подвески, герметизации пространства между ними и контроля давления в нем.

Технические характеристики

Наименование параметра		Значение
Обозначение колонного фланца, ГОСТ 28919-90		280х21(35)
Условный диаметр обвязываемых колонн, мм	эксплуатационной	168
	кондуктора	245
Давление рабочее, МПа, не более		21
Температура рабочей среды, °С, не более		120
Тип подвески	эксплуатационной колонны	муфтовая
	кондуктора	муфтовая
Класс материала		АА
Уровень технических требований (УТТ)		1
Габаритные размеры, мм, не более	ширина	550
	высота	670
Масса, кг		270

В процессе бурения на оборудование устья скважины через катушку устанавливается превенторный блок, а в процессе освоения и эксплуатации скважины – фонтанная или нагнетательная арматура. Скважинная среда - нефть, газ, газоконденсат и глинистые растворы с содержанием сероводорода и углекислого газа до 0,003% по объему каждого.

Оборудование может применяться при бурении скважин с хвостовиком.

ОБОРУДОВАНИЕ ОБВЯЗКИ УСТЬЯ СКВАЖИН

ОУС 2ХВ-35(21)-178х245х324 к.фл. 280х35

Бурение под хвостовик

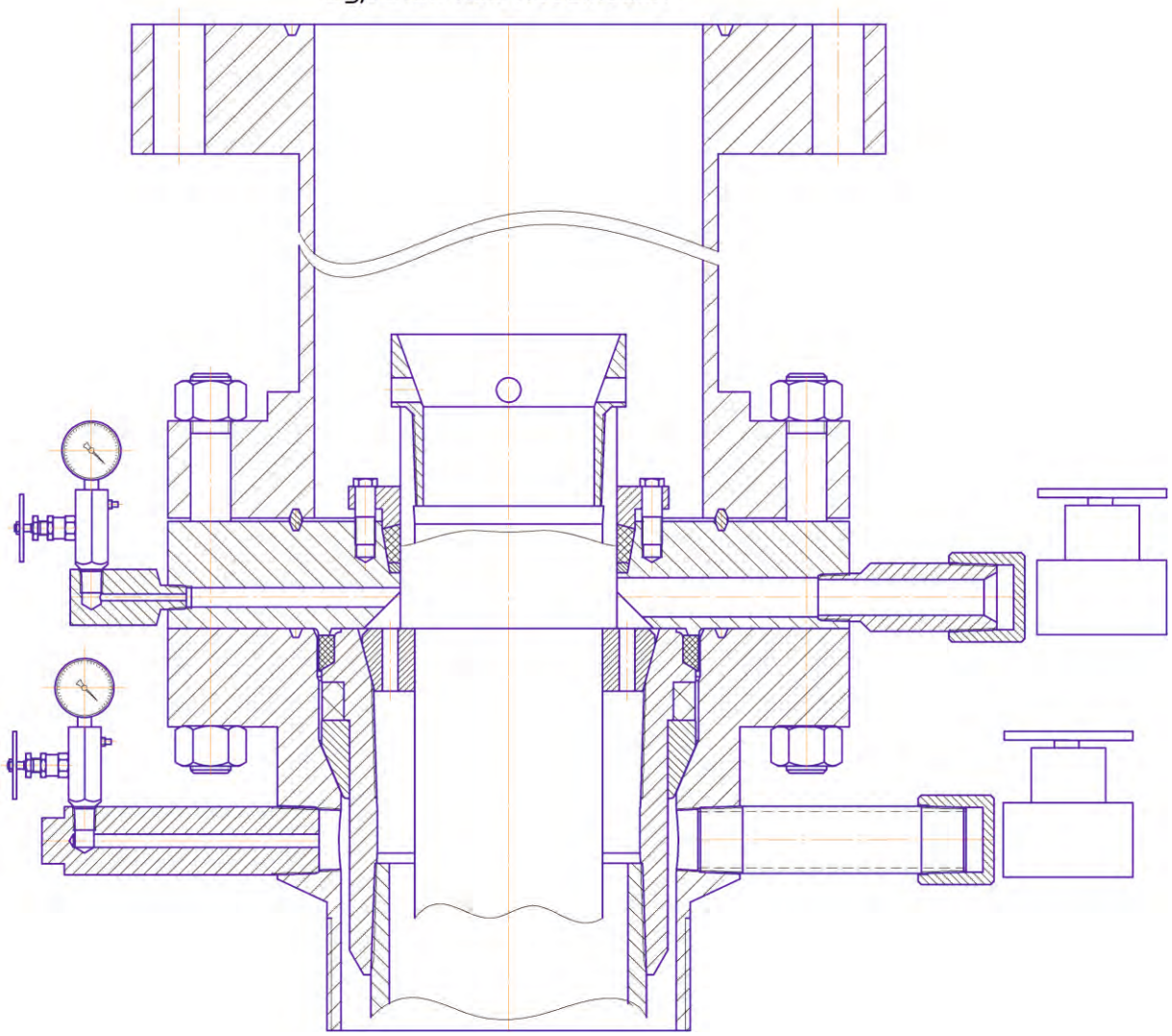

Оборудование обвязки устья скважин предназначено для обвязки верхних концов трех смежных обсадных колонн, выступающих над устьем скважины, с целью подвески, герметизации пространства между ними и контроля давления в нем.

В процессе бурения на оборудование устья скважины через катушку устанавливается превенторный блок, а в процессе освоения и эксплуатации скважины – фонтанная или нагнетательная арматура. Скважинная среда - нефть, газ, газоконденсат и глинистые растворы с содержанием сероводорода и углекислого газа до 0,003% по объему каждого.

Оборудование может применяться при бурении скважин с хвостовиком.

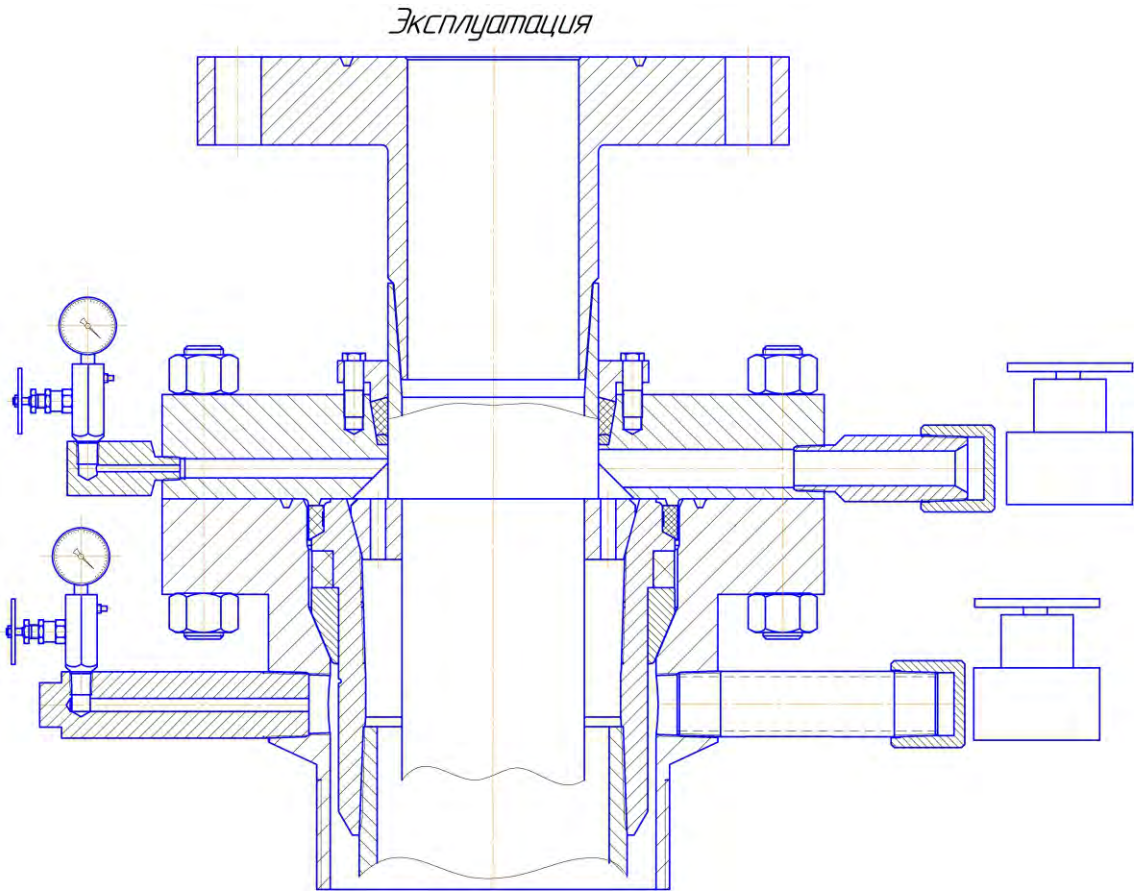

Технические характеристики

Наименование параметра		Значение
По соотношению значений рабочих давлений смежных колонн		с разными значениями рабочих давлений
Обозначение колонного фланца, ГОСТ 28919-91		280x35
Обозначение фланца корпуса, ГОСТ 28919-91		350x21
Условный диаметр обвязываемых колонн, мм	эксплуатационной	178
	технологической	245
	кондуктора	324
Давление рабочее колонного фланца, МПа, не более		35
Давление рабочее корпуса и фланца прижимного, МПа, не более		21
Температура рабочей среды, °С, не более		120
Тип подвески	эксплуатационной колонны	муфтовая на центраторе
	кондуктора	муфтовая
Класс материала		АА
Уровень технических требований (УТТ)		1
Габаритные размеры, мм, не более	ширина	750
	высота	795
Масса, кг		632

ОБОРУДОВАНИЕ ОБВЯЗКИ УСТЬЯ СКВАЖИН

ОУС 1К(ОКК)-21-146(168)х245

Оборудование обвязки устья скважин предназначено для обвязки верхних концов двух смежных обсадных колонн, выступающих над устьем скважины, с целью подвески, герметизации пространства между ними и контроля давления в нем.

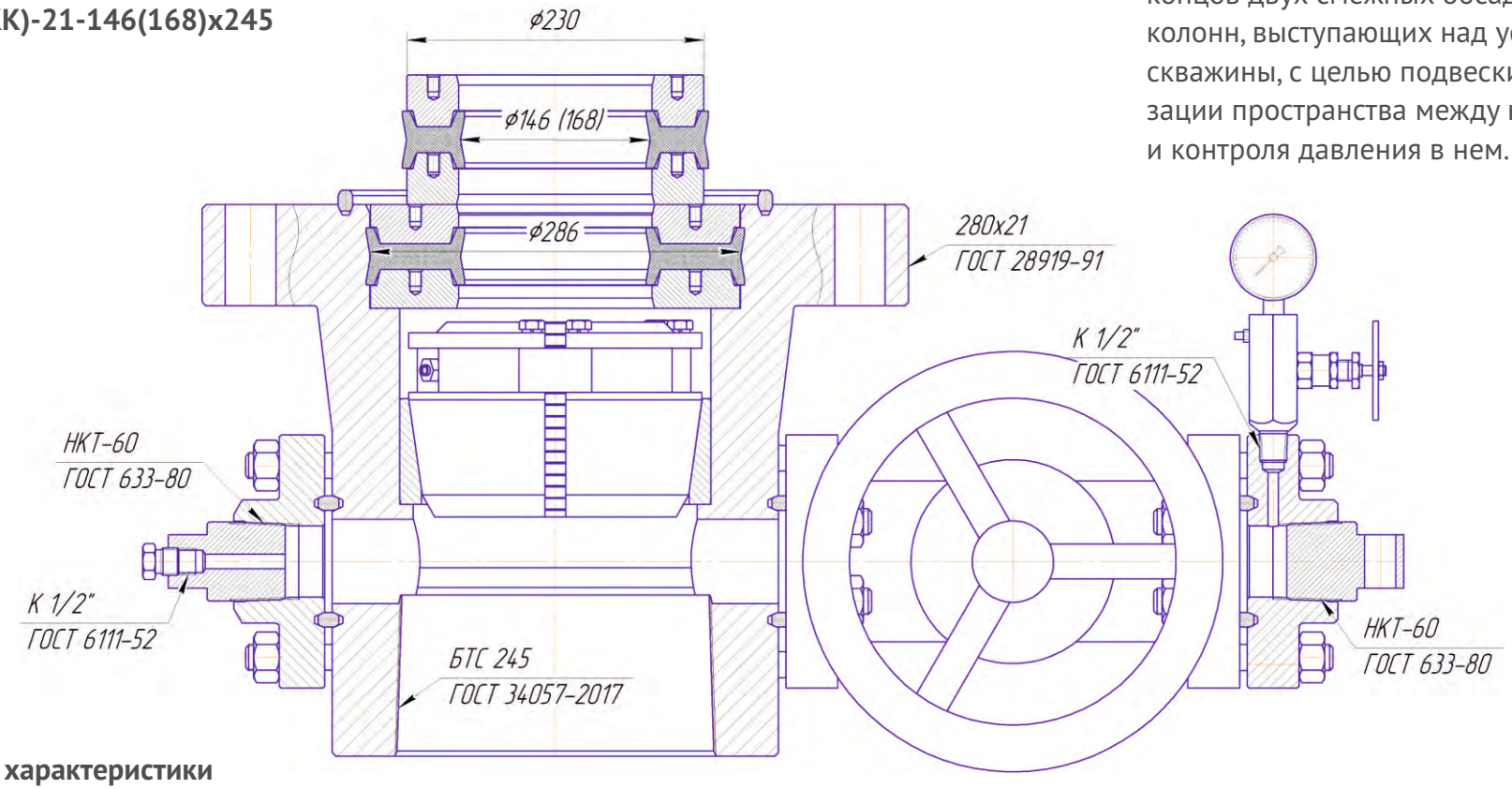

Технические характеристики

Наименование параметра		Значение
Обозначение фланца корпуса, ГОСТ 28919-90		280х21
Условный диаметр обвязываемых колонн, мм	эксплуатационной	146(168)
	кондуктора	245
Тип резьбы корпуса		муфта БТС-245 ГОСТ 34057-2017
Рабочее давление, МПа, не более		21
Температура скважинной среды, °С, не выше		120

Тип подвески		клиновая
Габаритные размеры, мм, не более	длина	944
	ширина	545
	высота	425
Класс материала		АА
Уровень технических требований (УТТ)		1
Масса (без ЗИПа), кг		460

Скважинная среда -нефть, газ, газоконденсат и глинистые растворы с содержанием сероводорода и углекислого газа до 0,003% по объему каждого.

НЕФТЕПРОМЫСЛОВОЕ И БУРОВОЕ ОБОРУДОВАНИЕ, ИНСТРУМЕНТ

Возможно изготовление специального или нестандартного оборудования в соответствии с техническими требованиями заказчика.

Поставка готовой продукции осуществляется по всей территории Российской Федерации.

ПЕРЕВОДНИКИ ДЛЯ БУРИЛЬНЫХ КОЛОНН

Переводники для бурильных колонн предназначены для соединения между собой частей бурильной колонны и присоединения к ней инструмента, применяемого при бурении скважин.

Тип П

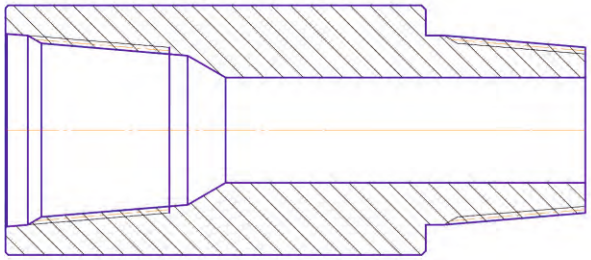

Тип М

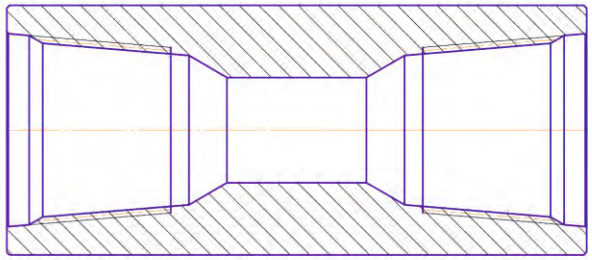

Тип Н

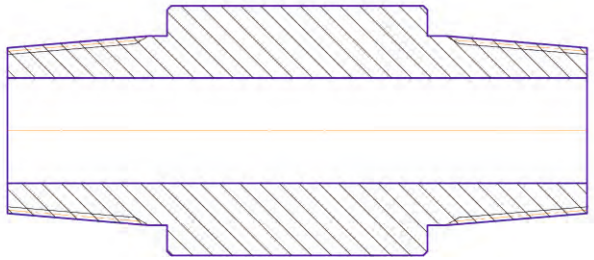

Технические характеристики

- **П** (Муфта х Ниппель)
- **М** (Муфта х Муфта)
- **Н** (Ниппель х Ниппель)

Номинальный диаметр резьбы:

от 66 мм. до 201 мм.

Типы резьбовых соединений:

З; FH; NC; Reg по ГОСТ Р 50864-96.

По согласованию с заказчиком возможно изготовление специальных переводников: нестандартных, переходных на резьбы насосно-компрессорных и обсадных труб, а также из материала с повышенными механическими свойствами.

ПЕРЕВОДНИКИ И ПАТРУБКИ ДЛЯ ОБСАДНЫХ И НАСОСНО-КОМПРЕССОРНЫХ КОЛОНН

Тип П

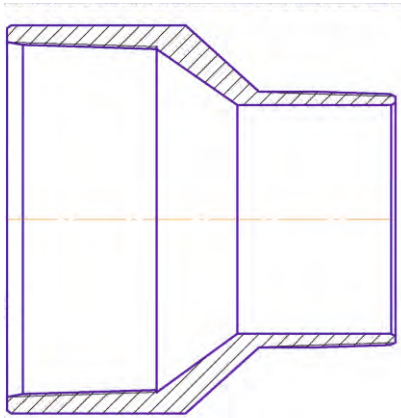

Тип М

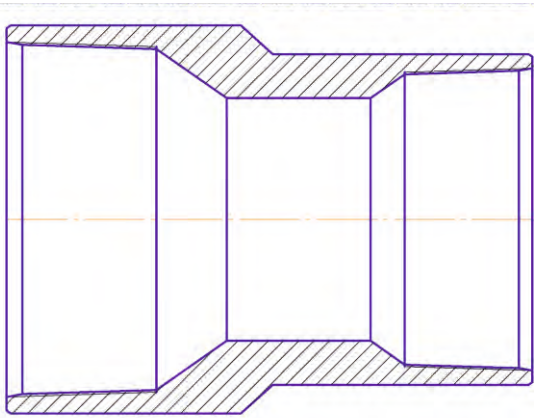

Тип Н

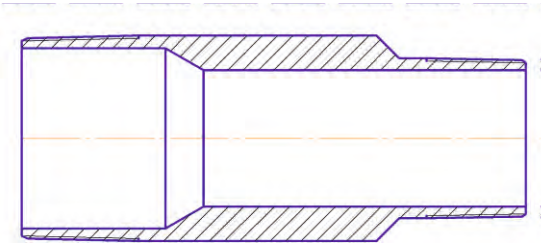

Переводники и патрубки для насосно-компрессорных труб (НКТ) предназначены для соединения между собой труб разных диаметров, а также подземного оборудования, имеющего присоединительные концы с резьбой НКТ, используемого при эксплуатации нефтяных и газовых скважин.

Переводники и патрубки для обсадных колонн применяются для составления комбинированных двух-трехразмерных обсадных колонн или обсадных колонн, составленных из труб с разными типами резьбовых соединений.

Технические характеристики

- **П** (Муфта х Ниппель)
- **М** (Муфта х Муфта)
- **Н** (Ниппель х Ниппель)

Номинальный диаметр резьбы (d), мм

27 ... 426

Типы резьбовых соединений:

ОТТМ; ОТТГ; ВС; НКТН; НКТВ; НКМ; НКБ; ТБО; LP; SC; LC; NU; EU.

По согласованию с заказчиком возможно изготовление специальных переводников: нестандартных, переходных на замковые резьбы и из материала с повышенными механическими свойствами.

ПАТРУБКИ ПОДГОНОЧНЫЕ И ТРУБЫ ДОПУСКНЫЕ

Патрубки подгоночные и трубы допускные предназначены для выполнения различных технологических операций при бурении.

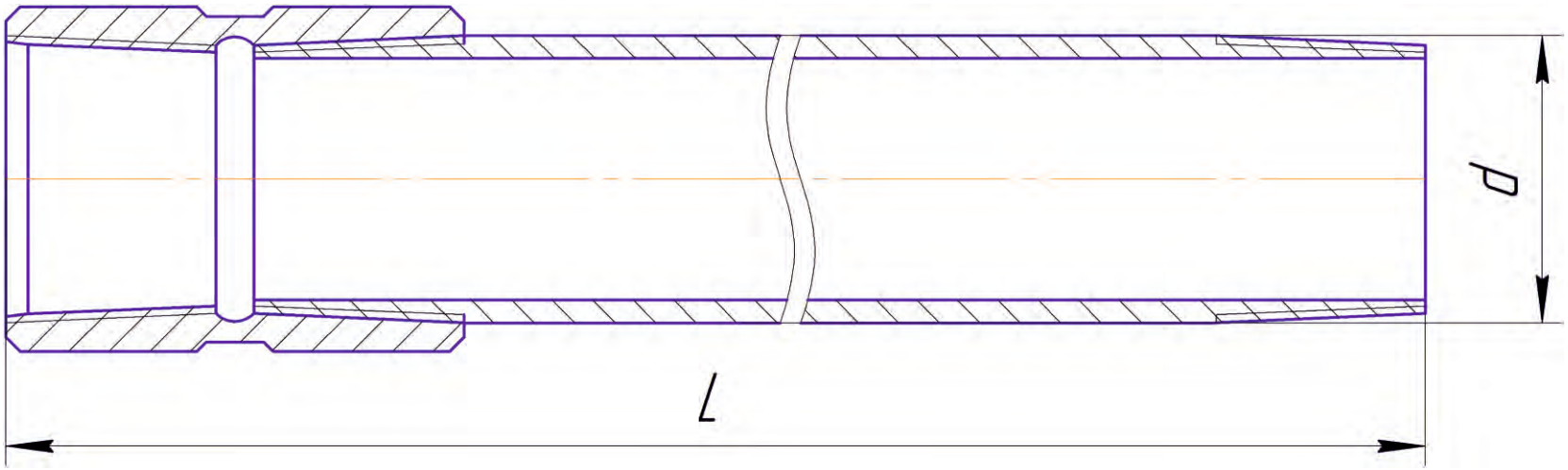

Технические характеристики

- П (Муфта х Ниппель)

Номинальный диаметр резьбы (d), мм: 48... 426

Длина (L), мм: 500 ... 8000

Типы резьбовых соединений:
ОТТМ; ОТТГ; ВС; НКТН; НКТВ; НКМ; НКБ; ТБО; LP; SC; LC; NU; EU

По согласованию с заказчиком возможно изготовление специальных переводников: нестандартных, переходных на резьбы насосно-компрессорных и обсадных труб, а также из материала с повышенными механическими свойствами.

ПЕРЕХОДНИКИ АФК
С ОТВЕРСТИЯМИ ПОД КАБЕЛЬНЫЙ ВВОД

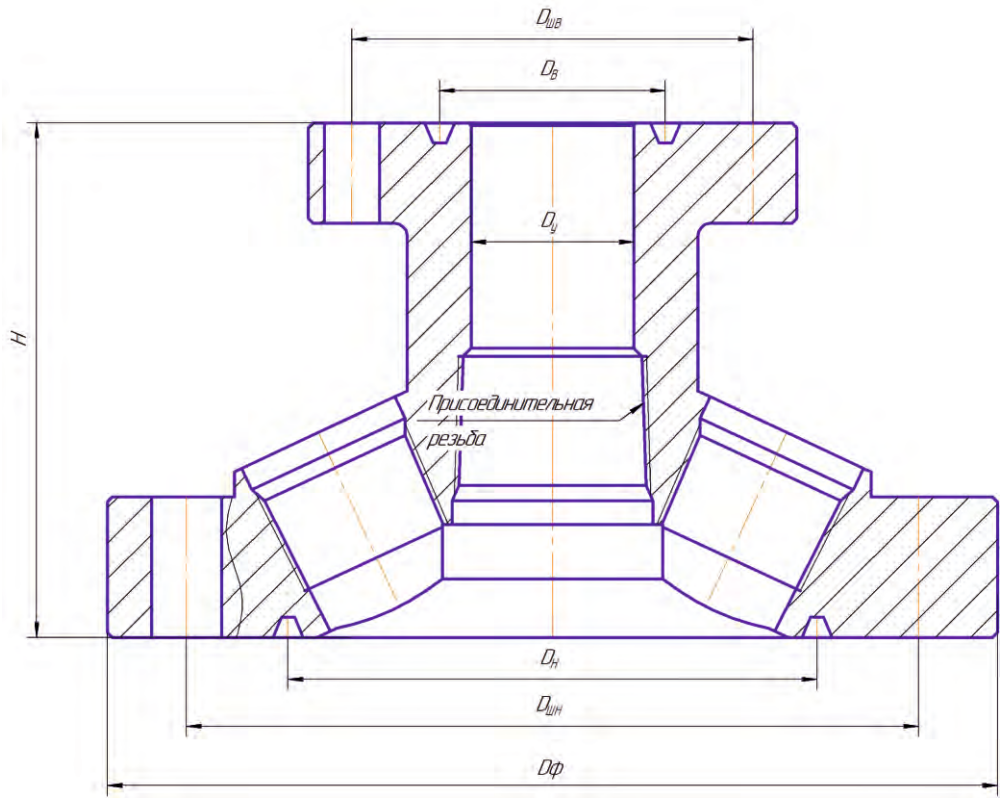

Переходники АФК с отверстиями под кабельный ввод используются в составе фонтанной или нагнетательной арматуры для подвески колонны насосно-компрессорных труб и герметизации кабеля при выходе из арматуры.

Возможно изготовление переходника с двумя отверстиями под кабельный ввод и без резьбового отверстия, с различными вариантами ЗИП, пробками НКТ 60, 60В, кабельными вводами. Компоновка расположения кабельных вводов и типоразмер присоединительных резьб выполняется в соответствии с требованиями заказчика.

Технические характеристики

Рабочее давление, МПа	21	21	21	21	21	14
Средний диаметр канавки под уплотнительное кольцо, мм						
верхнего (Dв)	90	123,8	90	90	123,8	92
нижнего (Dн)	205	211,1	211,1	211,1	211,1	211,1
Диаметр центров отверстий под шпильки, мм						
верхнего (Dшв)	160	191	160	160	191	160
нижнего (Dшн)	325	325	292	318	318	292

Наружный диаметр нижнего фланца, мм (Dф)	395	380	355	380	380	355
Присоединительная резьба	НКТ 73 (73В)	НКТ 73 (73В)	НКТ 73 (73В)	НКТ 73 (73В)	НКТ 89В (102)	НКТ 73 (73В)
Высота (H), мм	250	250	170	170	260	170

Фланцевые соединения по ГОСТ 28919-91.

ЗАДВИЖКА ЗМС 80х35 ХЛ

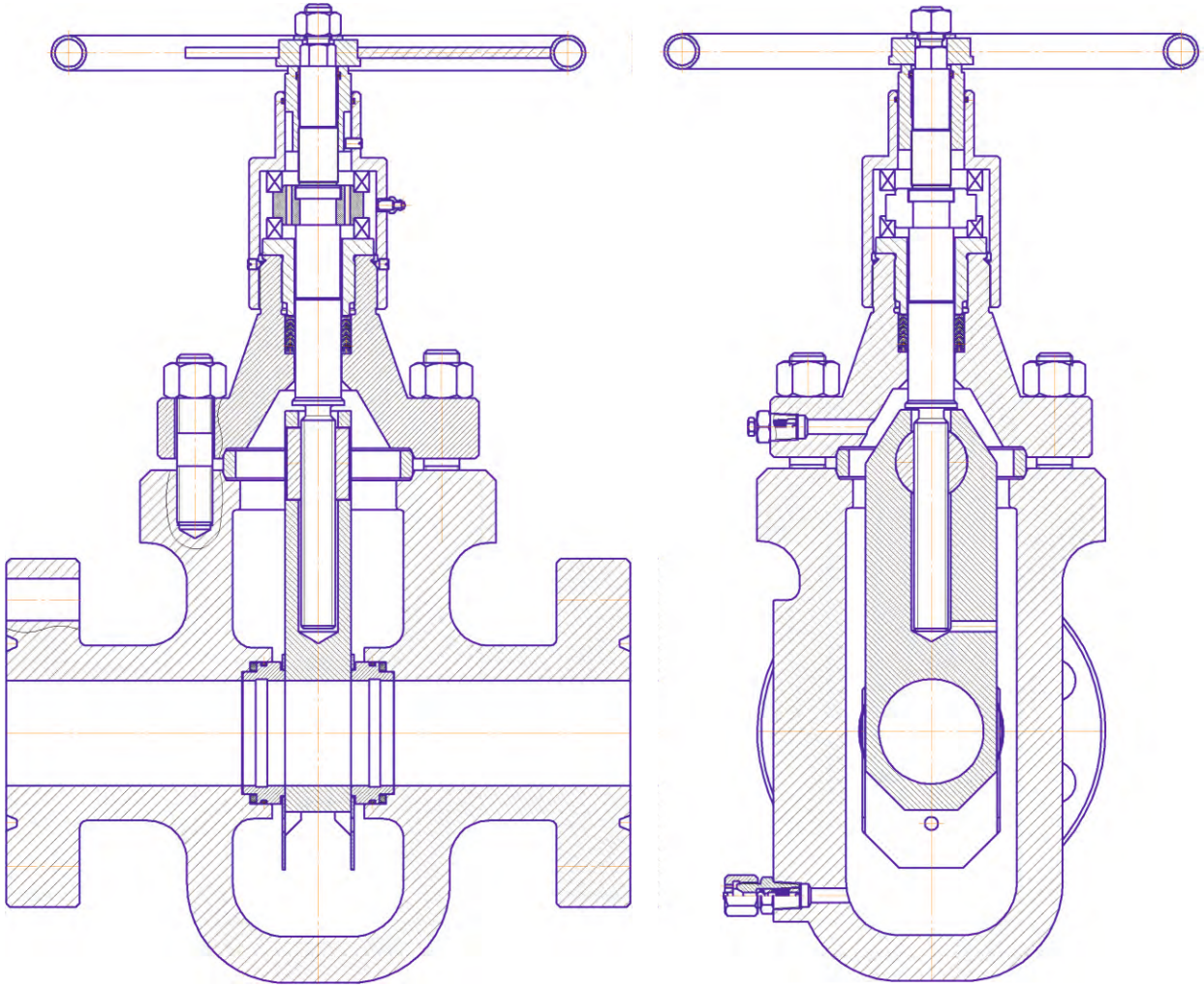

Предназначена для устьевого оборудования нефтяных и газовых скважин, с целью перекрытия и герметизации проходных каналов устьевой арматуры, фонтанных, нефтяных и нагнетательных скважин.

Задвижка спроектирована и изготовлена в ООО «ЯмалСпецЦентр» на основе сравнительного анализа конструкций шиберных задвижек разных производителей с учетом многолетнего опыта их эксплуатации на месторождениях в холодном климате для обеспечения максимальной надежности, увеличения наработки на отказ и обеспечения ремонтопригодности.

Основные преимущества:

- Задвижка спроектирована на основе сравнительного анализа конструкций шиберных задвижек разных производителей с учетом многолетнего опыта их эксплуатации на месторождениях в холодном климате для обеспечения максимальной надежности, увеличения наработки на отказ и обеспечения ремонтопригодности.
- Простота ремонта и обслуживания.
- Прочность и долгий срок службы.
- Шибер и седло изготовлены из нержавеющей стали.
- Установлены дополнительные уплотняющие кольца по наружному диаметру седел для повышения надежности герметизации.
- Для визуального контроля положения шибера относительно перекрываемого потока имеется указатель положения шибера «открыто-закрыто».
- Предусмотрены нагнетательные и спускные клапаны для проведения операций по прокачке Арматолом или слива конденсата.

Технические характеристики

Наименование параметра	Значение
Рабочее давление, МПа (кг/см2)	35 (350)
Диаметр проходного отверстия, мм, не более	80
Тип присоединения к трубопроводу	фланцевый
Типоразмер фланцев, ГОСТ 28919-91	80х35
Присоединительные размеры фланцев, ГОСТ 28919-91, мм:	
• **наружный диаметр фланца**	265
• **диаметр делительной окружности центров отверстий под шпильки**	203
• **средний диаметр канавки под прокладку**	136,5
• **диаметр отверстий под шпильки**	32
Габаритные размеры, мм:	
• **длина**	475
• **ширина**	407
• **высота**	741
Коррозионностойкое исполнение, ГОСТ 13846-2003	обычное
Класс материала, ГОСТ Р 51365-2009	АА
Уровень технических требований (УТТ), ГОСТ Р 51365-2009	1
Температура окружающей среды, °С	-60...+40
Температура рабочей среды, °С, не более	+120
Управление задвижкой	ручное
Тип уплотнения затвора	«металл по металлу»
Направление подачи рабочей среды	любое
Класс герметичность затвора, ГОСТ 9544-2015	А
Полный средний ресурс, циклов	2000
Наработка на отказ, циклов	750
Масса, кг, не более	174
Скважинная среда	нефть, газ, газоконденсат и глинистые растворы с содержанием сероводорода и углекислого газа до 0,003% по объему каждого

Оборудование предназначено для работы в условиях климатических районов I2-П5 по ГОСТ 16350-80.

Климатическое исполнение - ХЛ, категория размещения при эксплуатации - I по ГОСТ 15150-69.

Исполнение фланцев по ГОСТ 28919-91 или РД 26-16-40-89

Собранная задвижка с шибером, работающим внутри корпуса и установленным под углом 90° к трубопроводу, служит для герметичного перекрытия потока рабочей среды. Допускается устанавливать задвижку в любом пространственном положении. Обеспечение состояния «открыто-закрыто» осуществляется запорным органом – шибером, который перемещается между уплотнительными поверхностями сёдел перпендикулярно линии движения потока среды. Основные герметизирующие детали затвора – шибер и седло, изготовлены из нержавеющей стали с объемной закалкой шлифовкой и притиркой уплотнительных поверхностей. Применен длинный тип шибера. Герметичность затвора обеспечивается за счёт постоянного поджатия сёдел к шиберу с помощью полиуретановых колец. Кроме этого, установлены дополнительные уплотняющие кольца по наружному диаметру седел для повышения надежности герметизации.

В ходовом узле установлены два упорных подшипника, воспринимающих осевую нагрузку при перемещении шпинделя. В крышке установлена масленка, через которую осуществляется смазка подшипников. Для визуального контроля положения шибера относительно перекрываемого потока имеется указатель положения шибера «открыто-закрыто». Предусмотрены нагнетательные и спускные клапаны для проведения операций по прокачке Арматолом или слива конденсата. Подача смазки в корпус задвижки через клапан нагнетательный предотвращает скопление грязи и рабочей среды во внутренней полости.

КАБЕЛЬНЫЙ ВВОД АФК-210.800

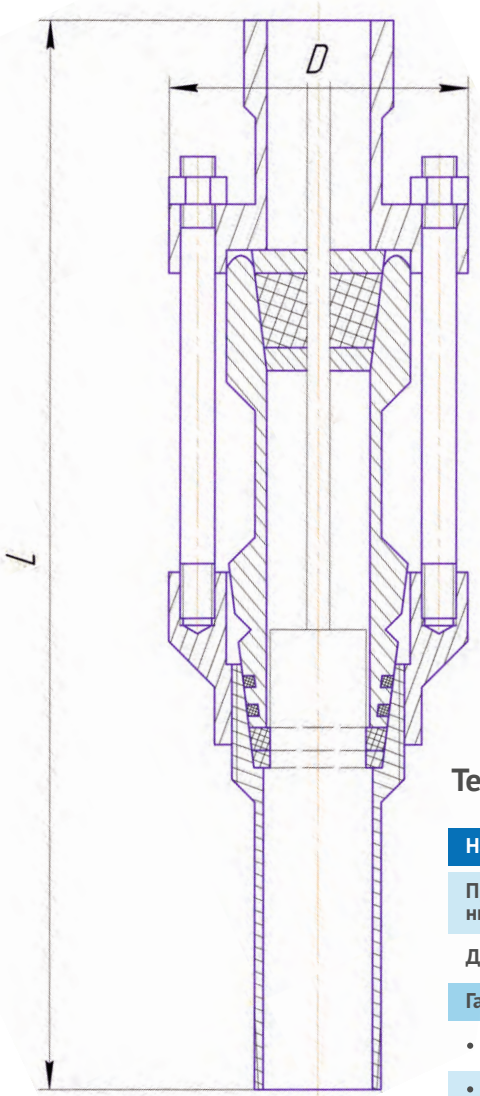

Кабельный ввод АФК-210.800 предназначен для герметизации кабеля, идущего от электродвигателя к клеммной коробке при выходе из фонтанной арматуры.

Технические характеристики

Наименование параметра	Значение
Присоединительная резьба ниппельная часть	НКТ В60 ГОСТ 633-80
Давление рабочее, МПа (кгс/см2)	21(210)
Габаритные размеры, мм	
• **длина (L)**	464
• **диаметр (D)**	128

ОБОГРЕВАТЕЛЬ ТРУБНЫЙ

Обогреватель трубный предназначен для обогрева линии затруба, с целью предотвращения замерзания скважинной жидкости и обратного шарового клапана при отрицательных температурах окружающей среды.

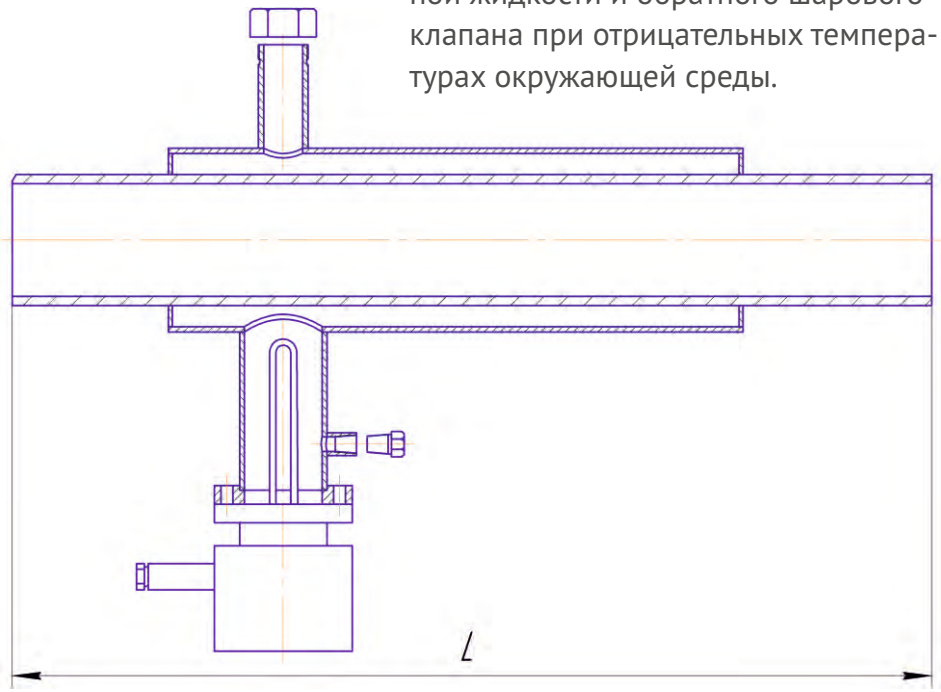

Технические характеристики

Мощность блока электронагревателей, кВт - 1

Во внутреннее пространство обогревателя заливается теплоноситель. Возможна установка на наружную трубу дополнительного утеплителя из вспененного пенополистирола, который закрепляется двумя хомутами.

Длина (L), мм - 400 ... 900

ФЛАНЦЫ-АДАПТЕРЫ И КАТУШКИ ПЕРЕХОДНЫЕ

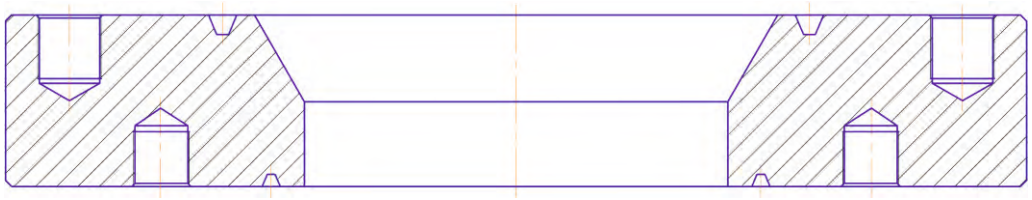

Фланцы-адаптеры и катушки переходные предназначены для соединения составных частей устьевого оборудования с разными типоразмерами присоединительных фланцев.

Присоединительные размеры фланцев согласно ГОСТ 28919-91.
Например: 230х35/350х21, 180х21/180х35, 100х70/80х100 и прочие.

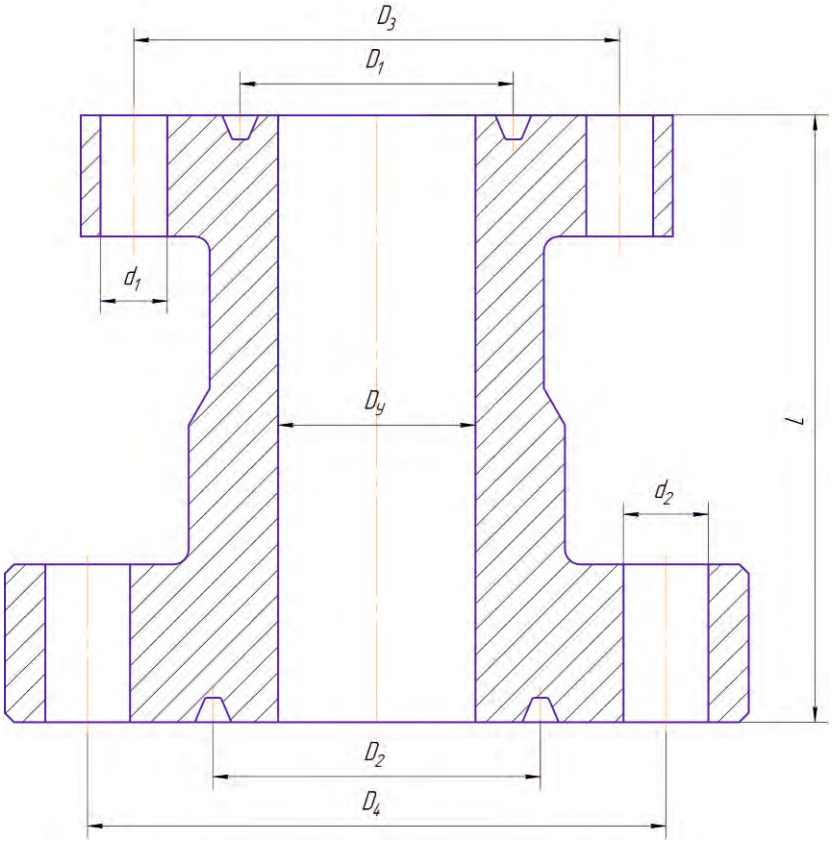

Технические характеристики

	КП-180х14/ 230х21	КП-180х21/ 180х14	КП-180х21/ 230х21	КП-230х21/ 230х35	КП-230х35/ 280х21
Рабочее давление, МПа	21	21	21	21	35
Условный проход, мм (Ду)	160	160	180	230	180
Средний размер канавки под уплотнительное кольцо, мм:					
верхний фланец (D1)	211,1	211,1	211,1	269,9	269,9
нижний фланец (D2)	269,9	211,1	269,9	269,9	269,9/328,8
Диаметр центров отверстий под шпильки, мм:					
верхний фланец (D3)	292	292	318	394	394
нижний фланец (D4)	349	318	349	394	470
Диаметр отверстий шпилек, мм:					
верхний (d1)	32	30	32	30	45
нижний (d2)	323	32	32	45	39 (1отв.)
Длина (L)	420	390	420	430	430

Скважинная среда - нефть, газ, газоконденсат и глинистые растворы с содержанием сероводорода и углекислого газа до 0,003% по объему каждого.

Возможно сочетание других типоразмеров фланцев по ГОСТ 28919-91 или в соответствии с требованиями заказчика.

ФЛАНЦЫ КОЛОННЫЕ И ОБС

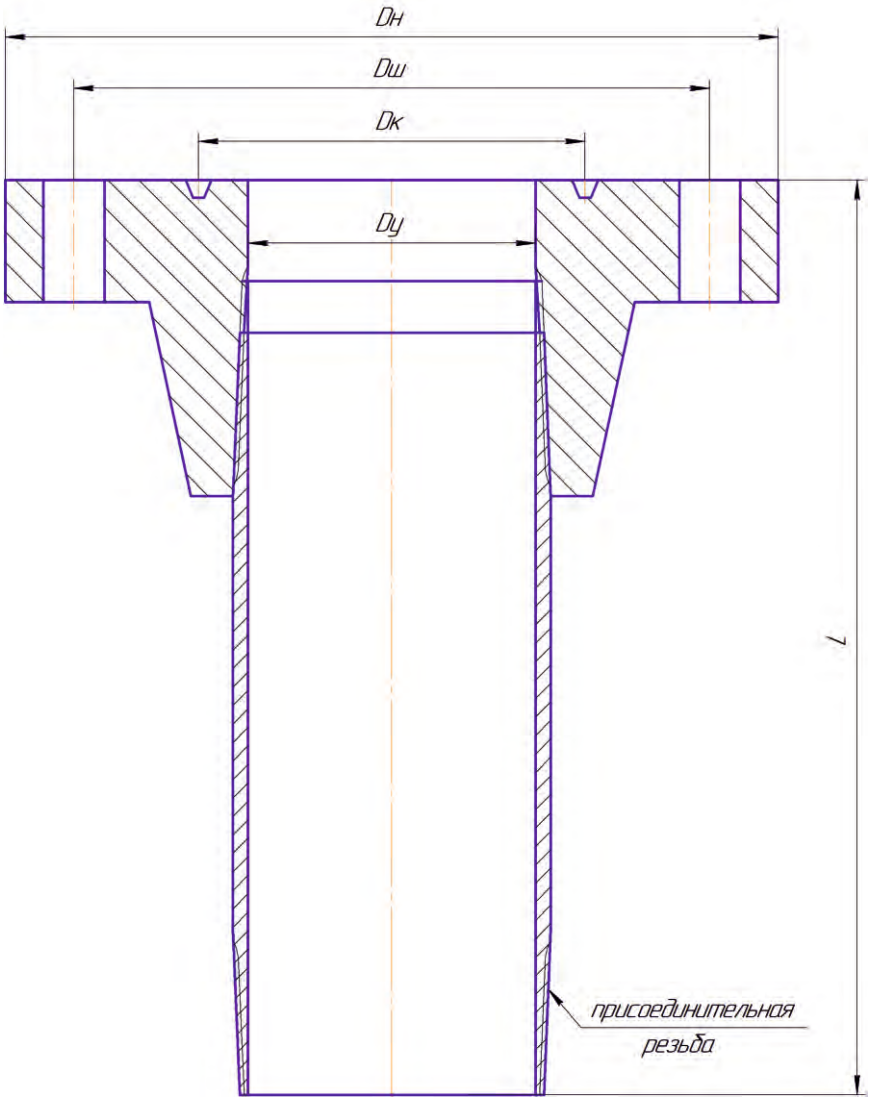

Фланцы колонные и ОБС предназначены для монтажа фонтанной или нагнетательной арматуры и прочего нефтепромыслового или ремонтного оборудования.

Технические характеристики

	№6х Нобс146	№6х Нобс168	№6х Ноттм146	№10х Ноттм168	№10х Ноттм178	№10х Ноттм245
Рабочее давление, МПа	21	21	21	21	35	21
Условный проход, мм (Ду)	129	150	129	150	160	218
Средний диаметр канавки под уплотнительное кольцо, мм (Dк)	211,1	211,1	211,1	323,8/ 269,9	323,8/ 269,9	323,8/ 269,9
Диаметр центров отверстий под шпильки, мм (Dш)	292	292	292	470	470	470
Наружний диаметр (Dн)	355	355	355	545	545	545
Присоединительная резьба	Обс.146	Обс.168	Оттм.146	Оттм.168	Оттм.178	Оттм.245
Длина (L)	360	360	360	320	360	360

Скважинная среда - нефть, газ, газоконденсат и глинистые растворы с содержанием сероводорода и углекислого газа до 0,003% по объему каждого.

Возможно изготовление других типоразмеров фланцев по ГОСТ 28919-91.

КЛАПАН ОБРАТНЫЙ НЕЗАМЕРЗАЮЩИЙ И КЛАПАН ОБРАТНЫЙ ШАРОВЫЙ

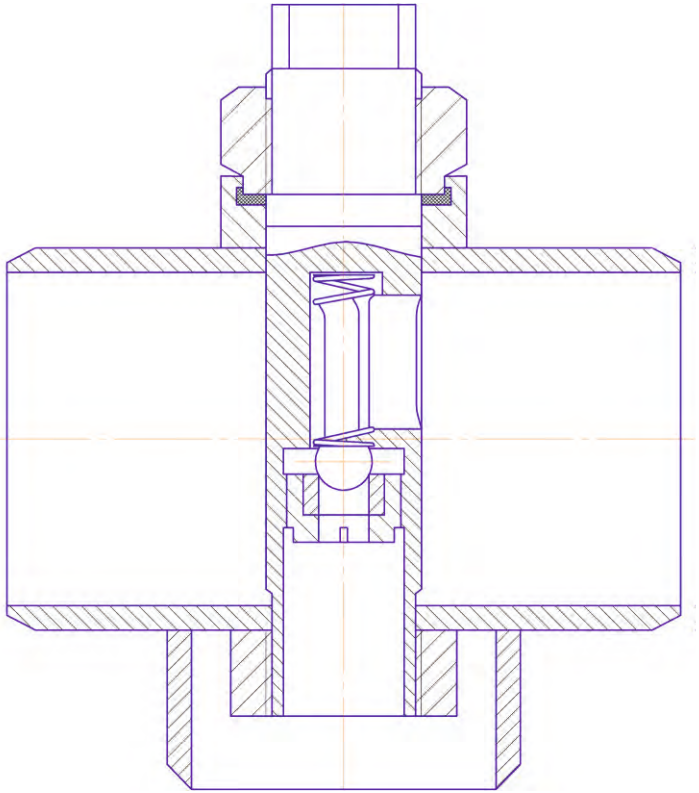

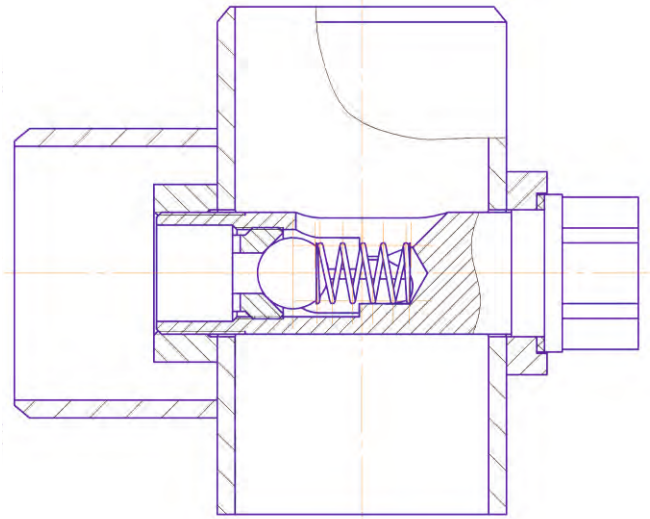

Клапан обратный входит в состав обвязки манифольда добычной устьевой арматуры в соединении трубной линии и линии затруба, в целях автоматического сброса избыточного давления газа из линии затруба.

Корпус изготовлен из низкоуглеродистой стали. Уплотнение - металл по металлу. Клапаны обеспечивают безотказную работу скважины при отрицательных температурах окружающей среды, благодаря размещению запорного органа клапана в потоке жидкости трубной линии.

Клапанная пара: седло - шарик (19,05 мм) К-253-190 или седло - шарик Ø28...30 ГОСТ 3722-81.

Технические характеристики

Наименование параметра	Значение
Рабочее давление, МПа (кгс/см2)	4,0 (40)
Давление срабатывания клапана, МПа (кгс/см2)	0,5-0,7 (5-7)
Рабочая среда	нефть, газ, газоконденсат, вода с суммарным содержанием CO2 и H2S до 0,003% по объему
Температура окружающей среды , °С	от - 60 до +60
Температура проводимой среды , °С	не выше 100
Присоединительная резьба	М48х2
Габаритные размеры, мм	
• **длина**	200
• **ширина**	114
• **высота**	260

КАМЕРА ШТУЦЕРНАЯ

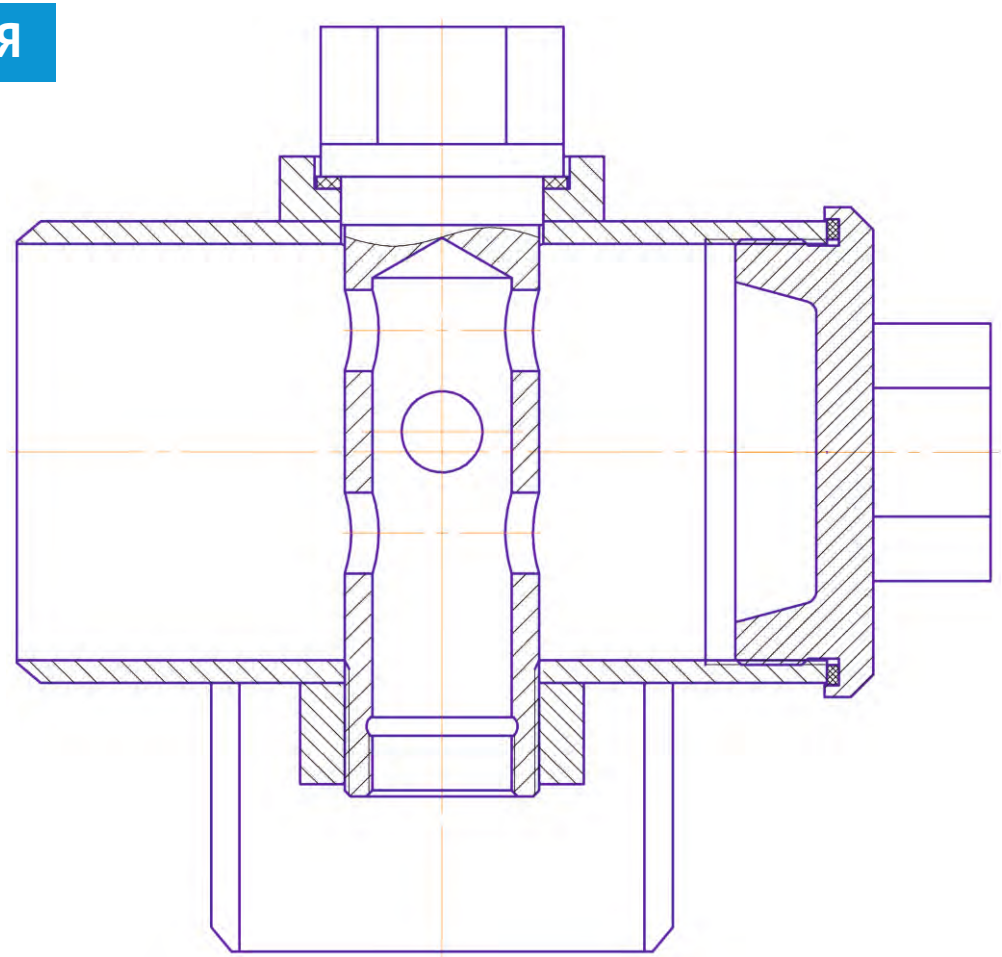

Камера штуцерная предназначена для монтажа в линию затрубного пространства фонтанной арматуры нефтяных и газовых скважин с целью установки определенного режима работы скважины, который осуществляется путем ограничения (дросселирования) потока рабочей среды под давлением.

Корпус изготовлен из низкоуглеродистой стали 20 или 09Г2С.

Технические характеристики

Наименование параметра	Значение
Рабочее давление, МПа (кгс/см2)	5,0 (50)
Рабочая среда	нефть, газ, газоконденсат, вода с суммарным содержанием CO2 и H2S до 0,003% по объему
Температура окружающей среды , °С	от - 60 до +60
Температура проводимой среды , °С	не выше 100
Присоединительная резьба	M48x2
Габаритные размеры, мм	
• **длина**	240
• **ширина**	114
• **высота**	240

ФЛАНЦЫ ГОСТ 33259-2015

Фланцы предназначены для соединения частей трубопроводов, присоединения трубопроводной арматуры, соединения частей машин, приборов, патрубков, аппаратов и резервуаров.

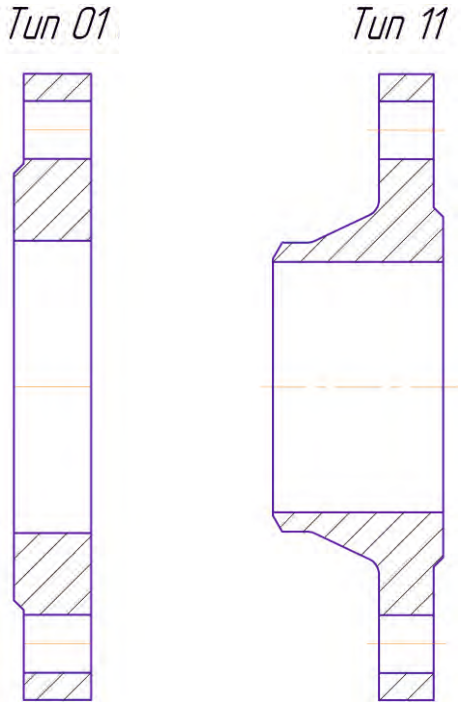

Технические характеристики

Номинальный диаметр DN: от 10 до 800 мм

Номинальное давление PN: от 0,1 до 25 МПа

Типы фланцев:
тип 01 (фланец стальной приварной плоский),
тип 11 (фланец стальной приварной встык)

Исполнения уплотнительных поверхностей:
A, B, C, D, E, F, J, K, L, M по ГОСТ 33259-2015

ЗАГЛУШКИ ФЛАНЦЕВЫЕ СТАЛЬНЫЕ АТК 24.200.02-90

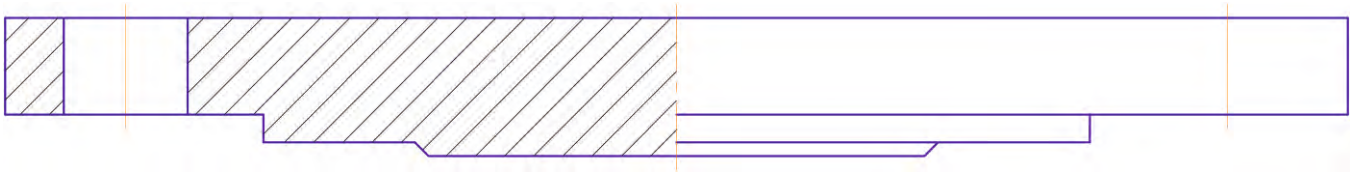

Заглушки фланцевые стальные АТК 24.200.02-90 предназначены для перекрытия концевых отверстий и герметизации внутреннего объёма трубопровода. Заглушки крепятся к ответному фланцу трубопровода или оборудования.

Технические характеристики

Температура применения:
от -70 до +600 °С, зависит от марки стали

Условный диаметр:
Ду от 10 до 1000 мм

Исполнение 1
с соединительным выступом, Ру от 0,6 до 4,0 МПа

Исполнение 2 и 3
с выступом и шипом, Ру от 1,0 до 6,3 МПа

Исполнение 4
под прокладку овального сечения, Ру от 6,3 до 16,0 МПа

Исполнение 5
с впадиной, Ру 4,0 МПа

ЗАГЛУШКИ ПЛОСКИЕ С РУКОЯТКОЙ И ПОВОРОТНЫЕ
Т-ММ-25-01-06, АТК 26-18-5-93

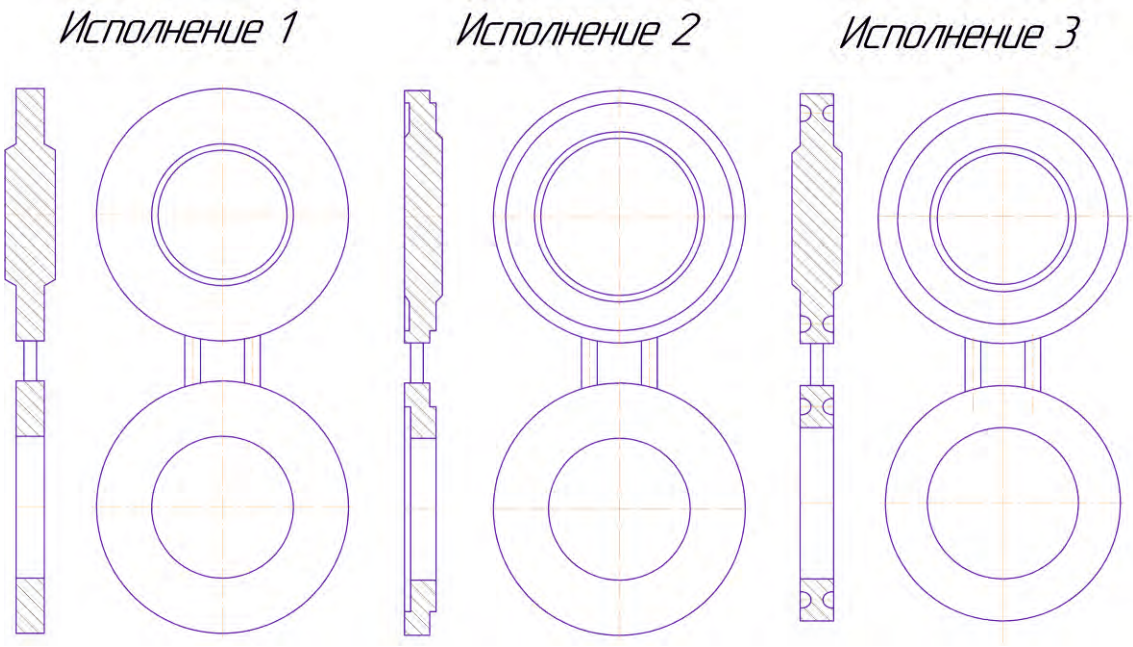

Заглушки плоские с рукояткой и поворотные Т-ММ-25-01-06, АТК 26-18-5-93 предназначены для установки между фланцами трубопровода, выполняют функцию перекрытия и герметизации внутреннего объёма трубопровода.

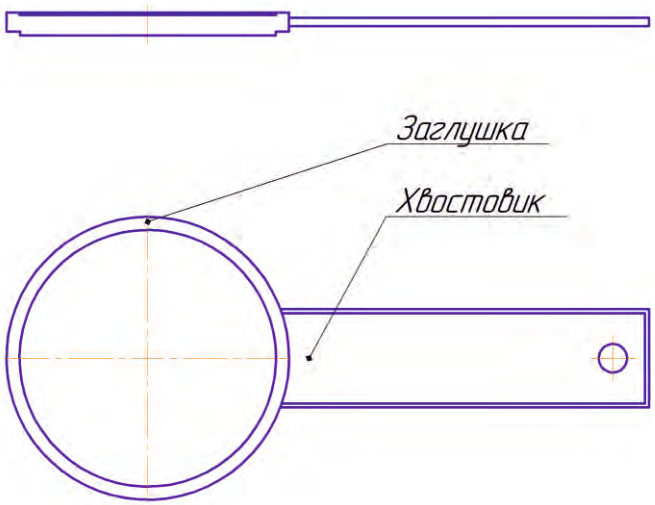

Технические характеристики заглушек Т-ММ-25-01-06

Заглушки плоские с рукояткой состоят из двух частей – заглушки и приваренной к ней рукоятки.
Заглушки поворотные плоские состоят из трех частей: заглушки, кольца и приваренной между ними перемычки с отверстием.
Заглушки крепятся между фланцами трубопроводов или оборудования.

Температура применения: от -70 до +600 °С, зависит от марки стали.

Условный диаметр: Ду от 10 до 600мм.

Исполнение 1 - поворотные плоские, Ру от 0,6 до 2,5 МПа;

Исполнение 2 и 3 - поворотные выступ-впадина и шип-паз, Ру от 0,6 до 6,3 МПа.

Технические характеристики заглушек АТК 26-18-5-93

Заглушки поворотные состоят из трех частей: заглушки, кольца и приваренной между ними перемычки.
Заглушки крепятся между фланцами трубопроводов или оборудования.

Температура применения: от -70 до +475 °С, зависит от марки стали

Исполнение 1 - с соединительным выступом, Ру от 1,6 до 4 МПа, Ду от 80 до 700 мм

Исполнение 2 - выступ-впадина, Ру от 4 до 10 МПа, Ду от 50 до 500 мм

Исполнение 3 - под прокладку овального сечения, Ру от 6,3 до 16 МПа, Ду от 25 до 400 мм

ЯКОРЬ ЛЁГОСТИ

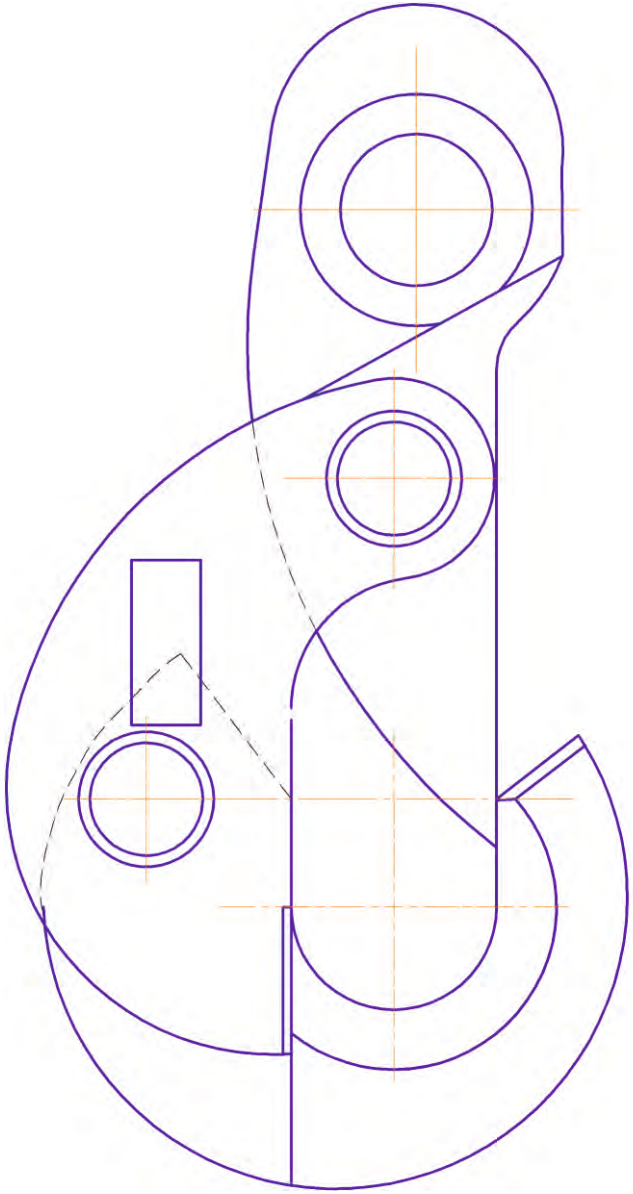

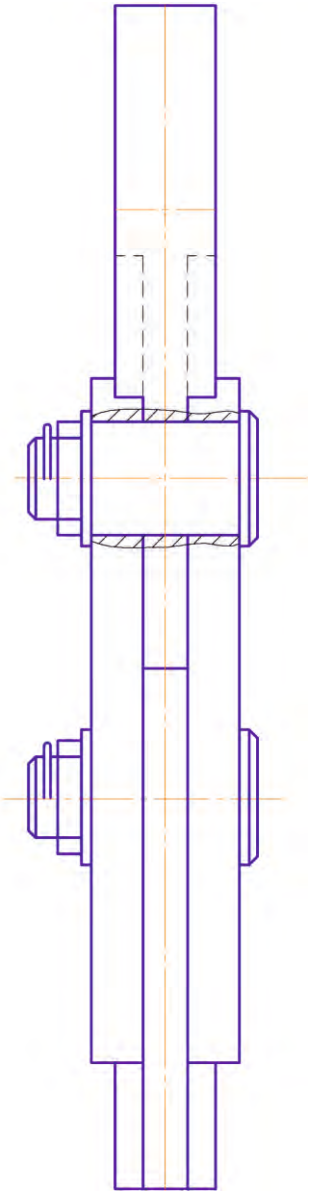

Якорь лёгости предназначен для выполнения грузоподъёмных операций на буровых скважинах.

Технические характеристики

Наименование параметра	Значение
Грузоподъемность, кгс	3000 (5000)
Габаритные размеры, мм	
• **длина**	150 (167)
• **ширина**	65,2 (80,2)
• **высота**	277 (294)

Предусмотрена предохранительная защелка на зеве крюка.

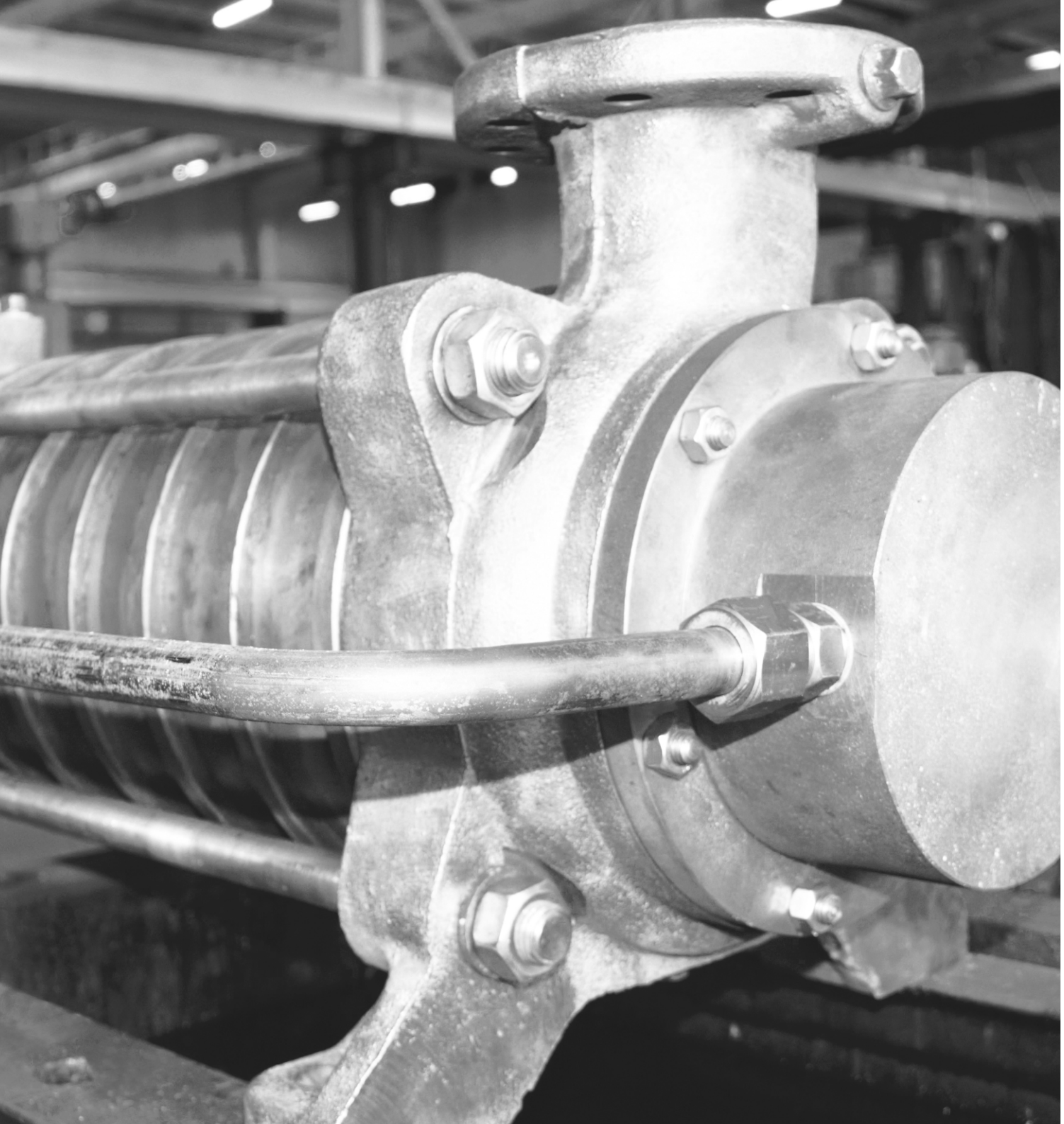

НАСОСНОЕ ОБОРУДОВАНИЕ

Эксплуатация НПО производства ООО «ЯмалСпецЦентр» позволит:

01 снизить потери товарной нефти через уплотнение вала насоса

02 снизить затраты на электроэнергию

03 исключить обслуживание НПО персоналом заказчика в период между текущими ремонтами

Производственные мощности позволяют изготавливать более 100 единиц оборудования в год.

НАСОС ЦЕНТРОБЕЖНЫЙ СЕКЦИОННЫЙ

ЦНС-38, 60, 105, 180, 300

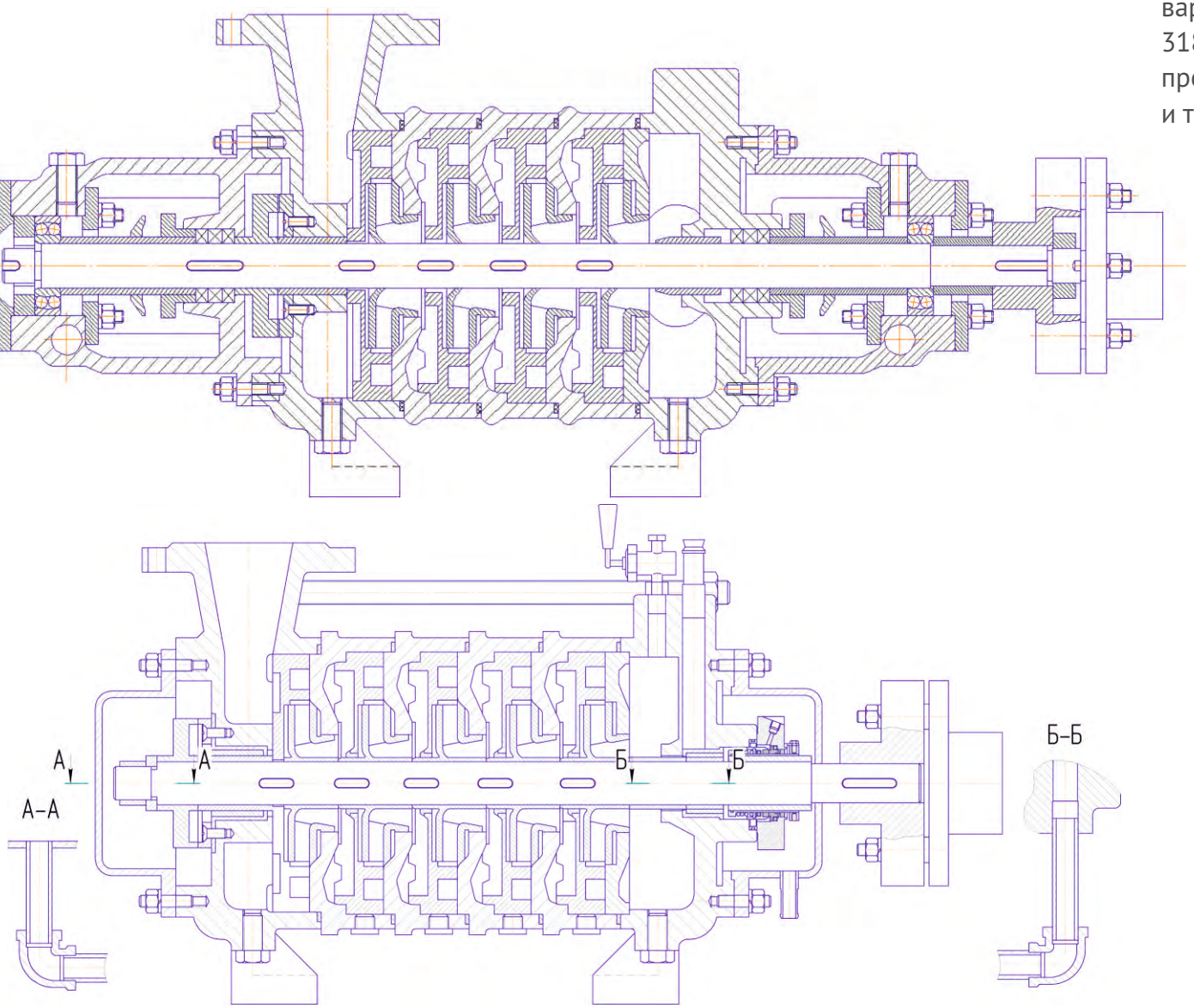

Предназначен для перекачивания обводненной газонасыщенной товарной нефти с температурой до 318К (+45°С) в системах внутрипромыслового сбора, подготовки и транспорта нефти.

Технические характеристики

Название агрегата	Номин. подача, м³/ч	Номин. напор, м	Рабочая зона		Кавит. запас, м	Электродвигатель			Габаритные размеры агрегата, мм			Диаметр патрубков, мм		Масса насоса, кг	Масса агрегата, кг
			подача, м³/ч	подача, м³/ч		марка	кВт	об/мин	L	B	H	вход	выход		
ЦНС 38-66	38	66	28...48	50...77	3,6	АИР 160S2	15	3000	1590	440	590	80	80	219	405
ЦНС 38-88	38	88	28...48	67...102	3,6	АИР 160M2	18,5	3000	1690	440	590	80	80	247	446
ЦНС 38-110	38	110	28...48	83...127	3,6	АИР 180S2	22	3000	1690	440	610	80	80	275	503
ЦНС 60-66	60	66	48...80	50...72	4,5	АИР 180S2	22	3000	1510	520	680	100	80	226	445
ЦНС 60-99	60	99	48...80	73...108	4,5	АИР 180M2	30	3000	1640	520	680	100	80	263	490
ЦНС 60-132	60	132	48...80	100...145	4,5	АИР 200L2	45	3000	1820	520	690	100	80	309	655
ЦНС 105-147	105	147	80...130	122...160	5,5	АИР 250S2	75	3000	2120	640	920	125	125	518	1140
ЦНС 105-196	105	196	80...130	160...215	5,5	АИР 280S2	110	3000	2360	650	930	125	125	576	1470
ЦНС 105-245	105	245	80...130	200...270	5,5	АИР 280M2	132	3000	2450	650	930	125	125	634	1580
ЦНС 180-85	180	85	130...220	70...90	4,0	АИР 250S4	75	1500	2080	700	990	150	150	629	1300
ЦНС 180-128	180	128	130...220	105...140	4,0	АИР 280S4	110	1500	2360	700	1000	150	150	737	1720
ЦНС 180-170	180	170	130...220	135...185	4,0	АИР 280M4	132	1500	2540	700	990	150	150	849	1930
ЦНС 300-120	300	120	220...360	110...135	4,5	АИР 315S4	160	1500	2670	870	1090	200	200	1106	2470
ЦНС 300-180	300	180	220...360	162...200	4,5	АИР 355S4	250	1500	3000	870	1110	200	200	1251	2790
ЦНС 300-240	300	240	220...360	215...262	4,5	АИР 355M4	315	1500	3150	870	1110	200	200	1395	3150

НАСОС ЦЕНТРОБЕЖНЫЙ СЕКЦИОННЫЙ СИСТЕМЫ ППД

ЦНС 180-240/1422-1900

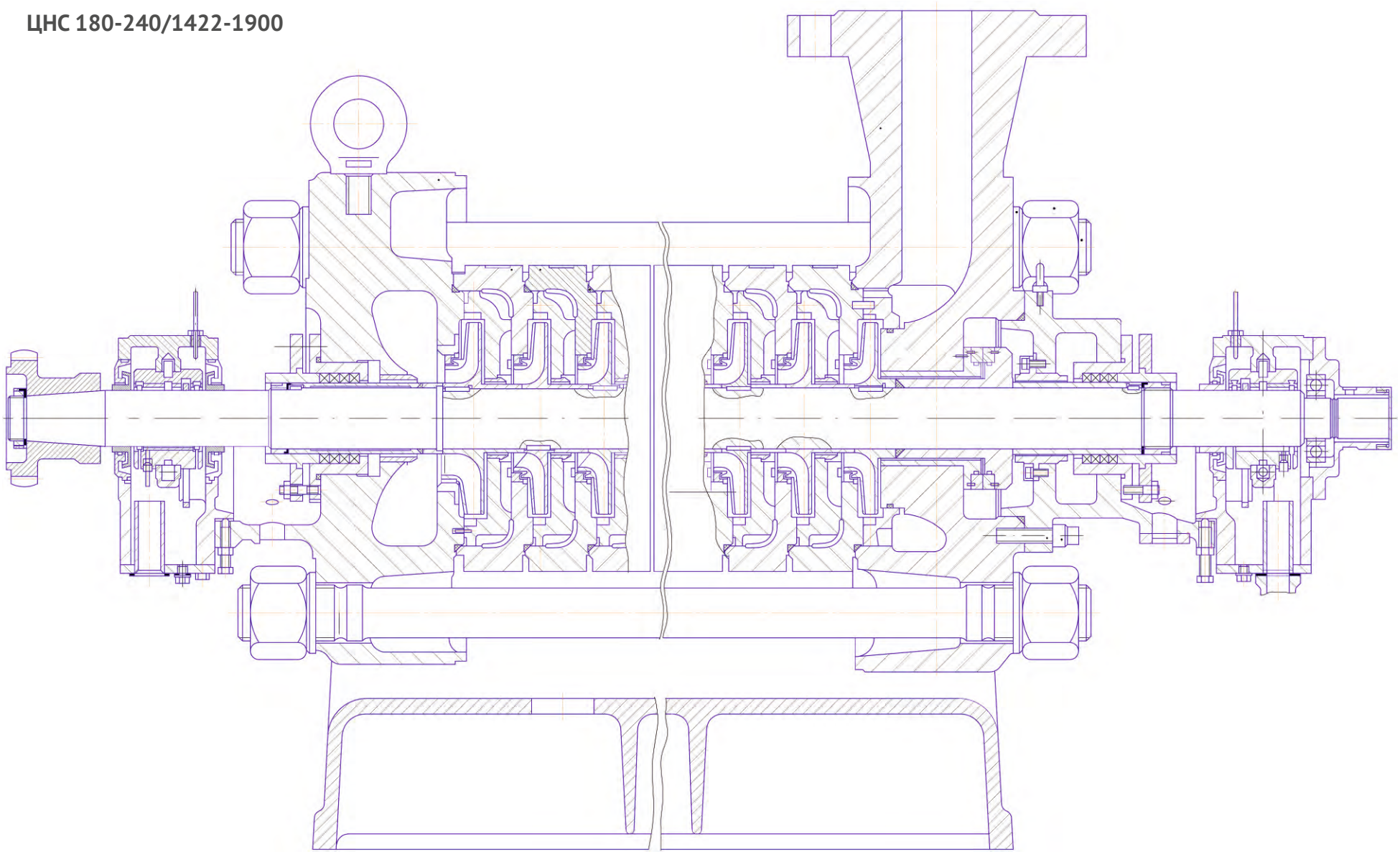

НАСОС ЦЕНТРОБЕЖНЫЙ СЕКЦИОННЫЙ СИСТЕМЫ ППД

ЦНС 180-240/1422-1900

Предназначен для поддержания пластового давления нефтяных месторождений путем закачки пресных, пластовых и сточных нефтепромысловых вод с содержанием механических примесей не более 0,1 % по массе и размерам твердых частиц не более 0,1 мм в нефтяные пласты.

Насосы горизонтальные центробежные многоступенчатые секционного типа с колесами одностороннего входа и гидравлическим устройством разгрузки осевого усилия ротора.
Входной патрубок насоса направлен горизонтально, напорный – вертикально вверх. Концевые уплотнения вала насоса могут устанавливаться по желанию заказчика: сальникового либо торцового типа. Вал может быть установлен либо на подшипниках скольжения, расположенных вне проточной части насоса (выносных), либо на встроенных (внутренних).

Выносные подшипники состоят из корпуса и вкладыша, рабочая часть которого выполнена из баббита. Внутренние подшипники состоят из 2 металлокерамических втулок. В качестве соединительной муфты между двигателем и насосом используется упругая пластинчатая муфта. Работа муфты отличается долговечностью и высокой надежностью одновременно с бесшумностью и увеличенными компенсирующими свойствами.

Технические характеристики

Название агрегата	Номин. подача, м³/ч	Номин. напор, м	Кавит. запас, м	Электродвигатель		Габаритные размеры агрегата, мм			Диаметр патрубков, мм	
				кВт	об/мин	L	B	H	вход	выход
ЦНС 180-1422...1900	180	1050...1900	5,0	1000...1600	3000	2400...3160	1230	1515	150	125
ЦНС 240-1422...1900	240	1050...1900	5,0	1000...1600	3000	2400...3160	1230	1515	150	125

МЕТАЛЛО-КОНСТРУКЦИИ

ТРАНСПОРТЕР ШНЕКОВЫЙ

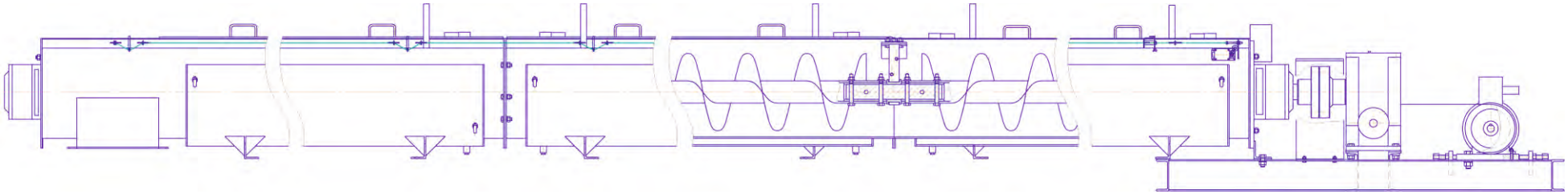

Транспортер шнековый предназначен для горизонтального перемещения жидких, твердых, сыпучих материалов, пустой породы, шлама от вибросит и прочего оборудования системы очистки бурового раствора до места приема шлама.

Длина транспортера зависит от количества установленных секций. Электродвигатель взрывозащищенного исполнения. Имеется система блокировки от поднятия крышек при работе транспортера. Обогрев секций при отрицательных температурах осуществляется паром.

Оборудование поставляется с защитным покрытием и комплектом ЗИП.

> Технические параметры могут быть изменены с учетом пожеланий заказчика.

Технические характеристики

Наименование параметра	Значение
Производительность, м3/ч, не менее	35
Частота вращения шнека, об/мин	34,6
Диаметр шнека, мм	400
Толщина лопастей шнека, мм	6
Шаг шнека, мм	335
Количество секций, шт	1…5
Резьба патрубка для подвода пара	G ½-B
Мощность электродвигателя, кВт	7,5
Частота вращения электродвигателя, об/мин	1455
Тип редуктора	Ч-160-40
Передаточное отношение редуктора	42
Допускаемый крутящий момент на выходном валу редуктора, Нм	1244
Габаритные размеры, мм	
• длина	5000…21000
• ширина	526
• высота	820

КОЗЫРЁК ПОД ШУРФ

Козырёк под шурф предназначен для облегчения завода в шурф конца ведущей трубы при ее спуске во время наращивания колонны бурильных труб.

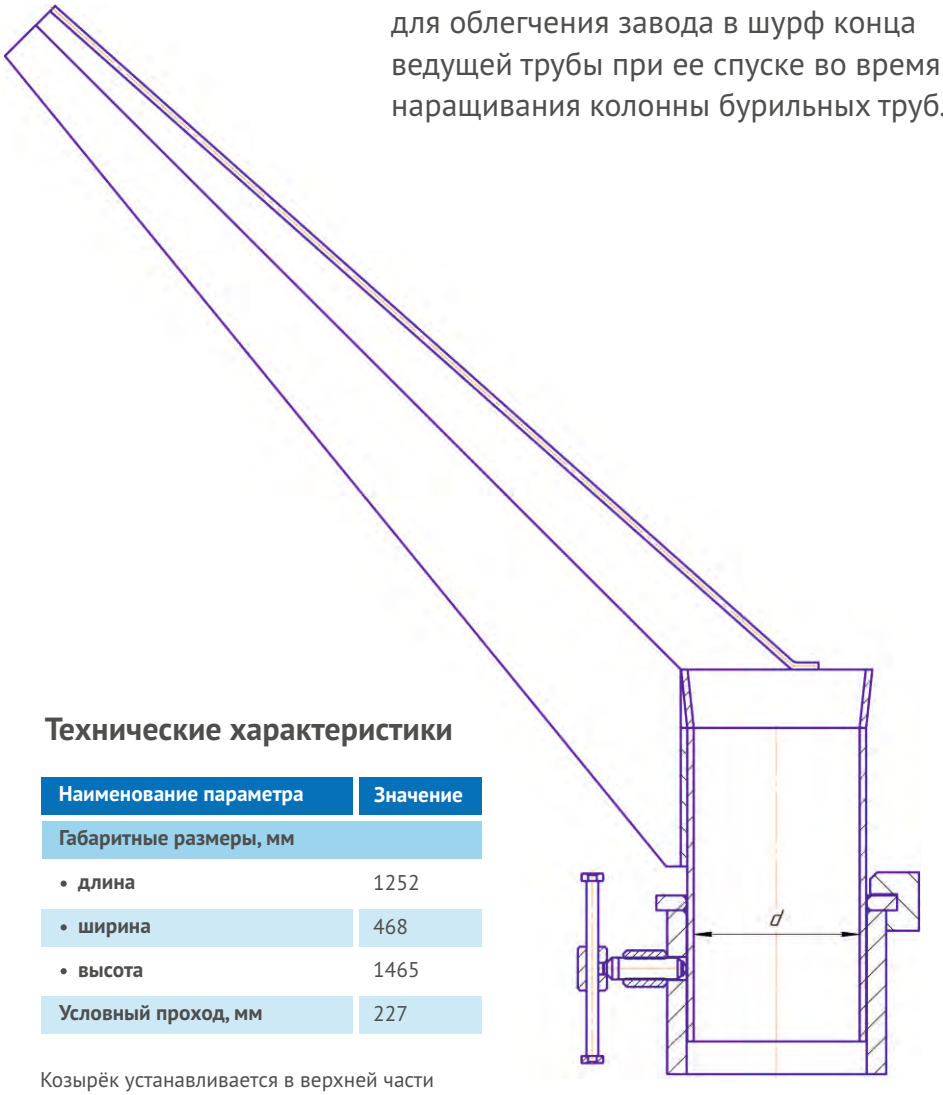

Технические характеристики

Наименование параметра	Значение
Габаритные размеры, мм	
• **длина**	1252
• **ширина**	468
• **высота**	1465
Условный проход, мм	227

Козырёк устанавливается в верхней части шурфа, состоит из направляющего наклонного желоба и посадочной части.

ВОРОНКА РАЗЪЕМНАЯ

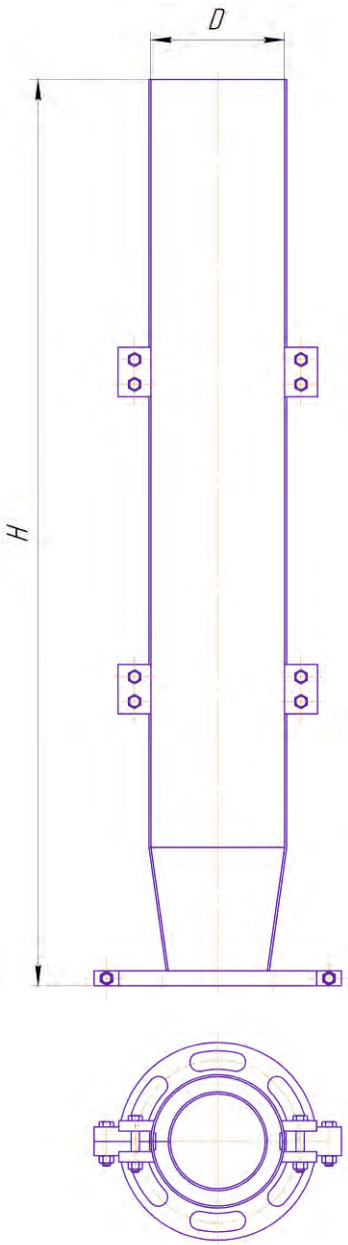

Воронка разъемная предназначена для защиты персонала от попадания скважинной жидкости.

Технические характеристики

Наименование параметра	Значение
Габаритные размеры, мм	
• **высота (H)**	2200
• **диаметр трубы (D)**	324

Разъёмный желоб состоит из двух полутруб, соединённых болтами. Разъем уплотняется прокладками.

ПЛОЩАДКА ТЕХНОЛОГИЧЕСКАЯ

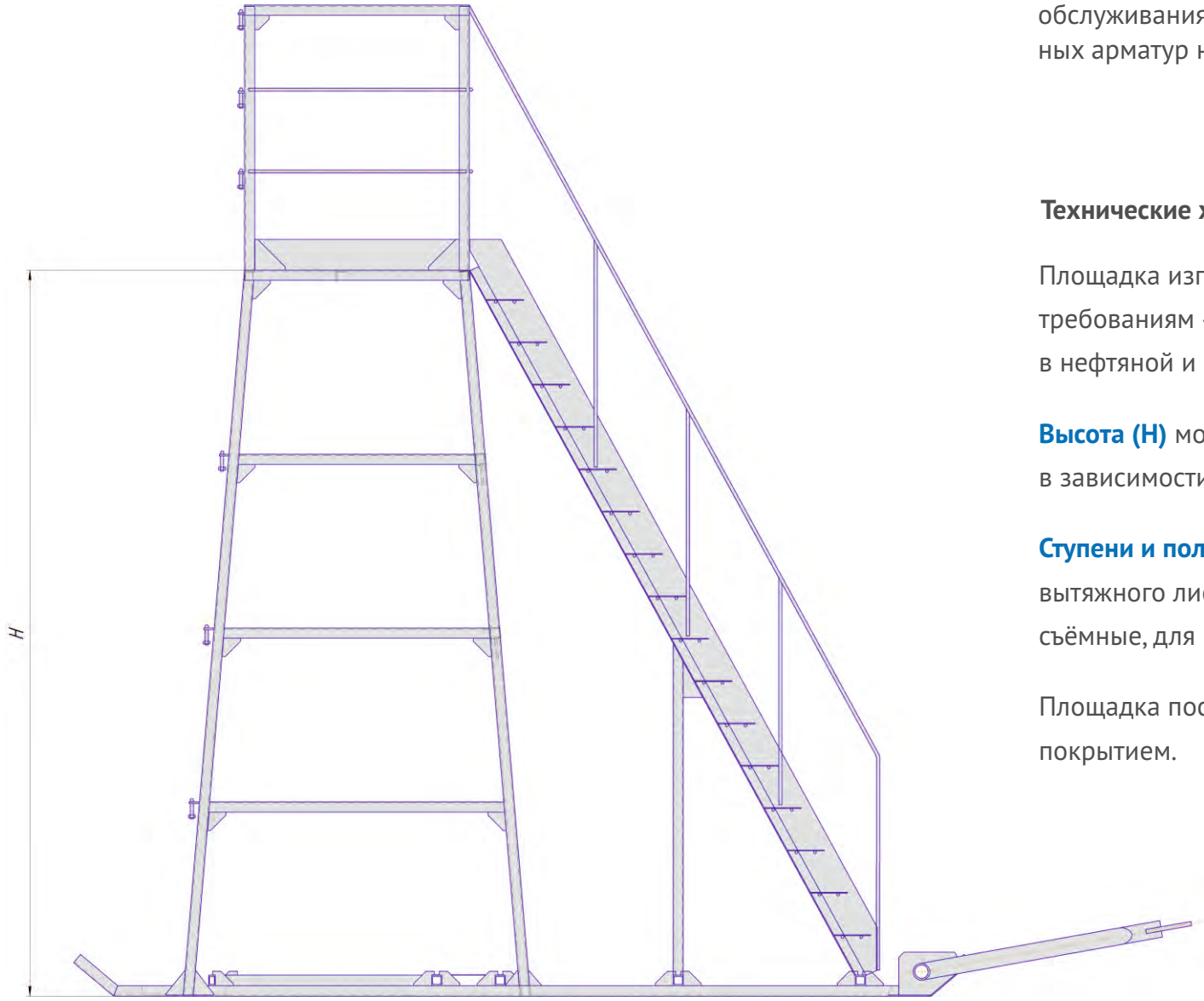

Площадка технологическая предназначена для обеспечения удобного и безопасного обслуживания фонтанных или нагнетательных арматур нефтяных скважин.

Технические характеристики

Площадка изготавливается согласно требованиям «Правила безопасности в нефтяной и газовой промышленности».

Высота (H) может быть от 1 до 3,5 метра в зависимости от заказа.

Ступени и пол выполнены из просечно-вытяжного листа, **передние перекладины** – съёмные, для прохождения арматуры.

Площадка поставляется с защитным покрытием.

ВОЛЬЕР
ДЛЯ СОДЕРЖАНИЯ ЖИВОТНЫХ

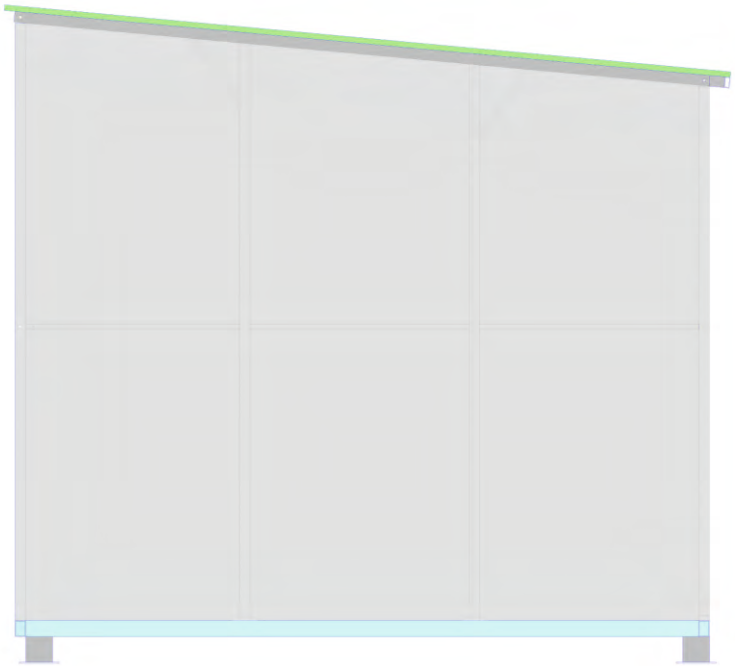

Уличный вольер может использоваться для осуществления деятельности приюта для содержания животных без владельцев. Элементы каркаса разборные, металлические конструкции вольера окрашены антикоррозийной краской по металлу.

Технические характеристики

- Габаритные размеры, м:
  - высота – 2,0
  - длина – 3,0 (6,0)
  - ширина – 2,6
- Каркас – профильная труба
- Входная дверь с дверным засовом
- Дверь для кормления с дверным засовом
- Настил – строганная доска
- Обшивка стен – листовая оцинкованная сталь
- Кровля односкатная с уклоном к лицевой стороне
- Будка с двумя отсеками – строганная доска с утеплителем. Деревянная поверхность окрашивается антисептиком на водной основе.

МЕТАЛЛОКОНСТРУКЦИИ ДЛЯ БЛАГОУСТРОЙСТВА ГОРОДСКОЙ И ПРОИЗВОДСТВЕННОЙ ИНФРАСТРУКТУРЫ

01 Малые архитектурные формы

02 Рекламно-имиджевые конструкции

03 Скамьи, ограждения, урны, баки, стеллажи, шкафы для хранения СИЗ, пожарные щиты, рамы, сани и т.д.

Вся продукция индивидуального исполнения по условиям заказчика. Благодаря собственному конструкторско-технологическому отделу ООО «ЯмалСпецЦентр» предлагает как готовые решения, так и поможет реализовать Ваши идеи.

ОПОРЫ ОСВЕЩЕНИЯ

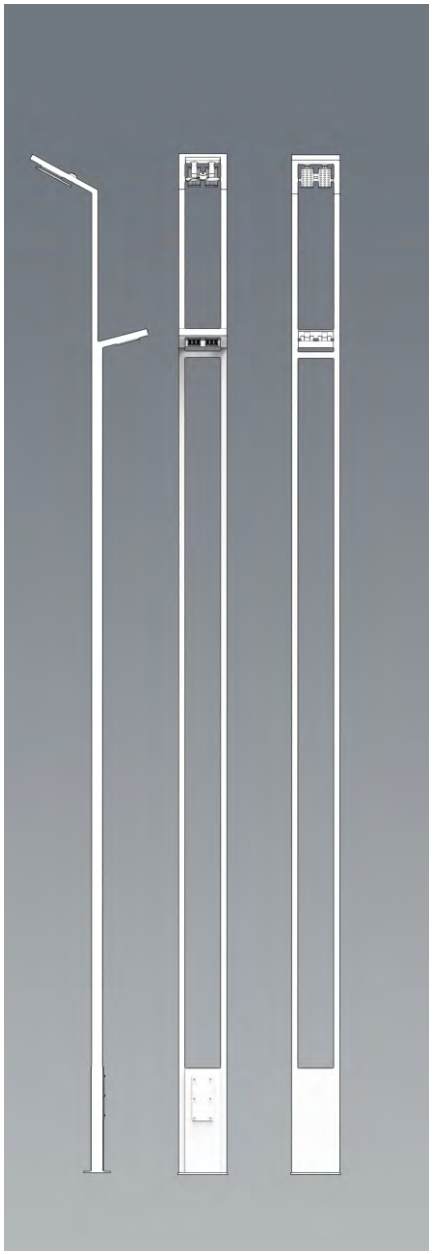

Опоры, в зависимости от класса, предназначены для освещения улиц, объектов городской, транспортной, спортивной и промышленной инфраструктуры.

Также опоры применяются для установки молниезащиты опасных производственных объектов, рекламных и информационных щитов.

ООО «ЯмалСпецЦентр» изготавливает стальные опоры освещения в индивидуальном исполнении по условиям заказчика.

Комплектация светильниками освещенностью от 30 до 100 люкс.

Конструктивный узел

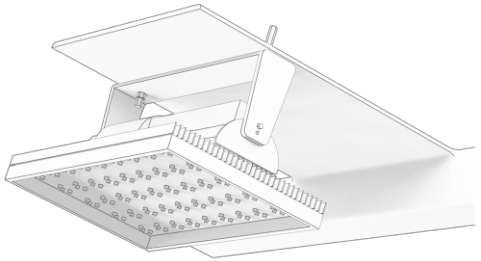

Варианты крепления:

Верхняя часть (11 м)

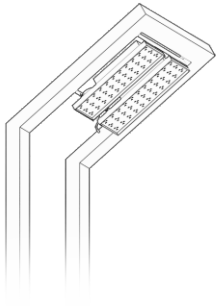

Нижняя часть (9 м)

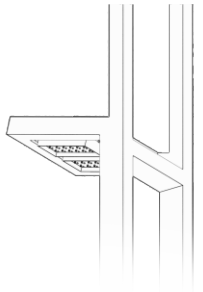

Конструкция

Конструкция выполнена из профильной трубы сечением от 40*20 мм до 160*80 мм.

Материал изготовления

Сталь 09Г2С, применяется при необходимости повышения прочностных характеристик опор, а также в случае эксплуатации опор в суровых условиях Крайнего Севера.

Подвод питающего кабеля

Предусмотрена подземная подводка кабеля. В подземной части опоры (либо фундаментного блока) расположен лючок для ввода кабеля в опору. В надземной части опоры расположен лючок обслуживания.

Антикоррозийное покрытие

Лакокрасочное покрытие для наружной эксплуатации (ALPINA, Нержамет, NEOMID, TEKNOS…).

РЕЗИНОТЕХНИЧЕСКИЕ ИЗДЕЛИЯ

Наименование	Назначение	Размеры, мм	Схема
Кольцо уплотнительное, ГОСТ 9833-73	Для гидравлических и пневматических устройств	D - от 12 до 450 d - от 2 до 20	30
Прокладка	Для неподвижных соединений	D - от 10 до 400 d - от 2,5 до 300 H - от 2 до 30	31
Манжета для пневматических устройств, ГОСТ 6678-72	Для пневматических устройств	Тип I, от 032 до 360	32
Втулка для полумуфт	Для соединения втулочно-пальцевых полумуфт, уменьшения вибраций и динамических нагрузок.	D - от 27 до 80 d - от 10 до 40 H - от 7 до 18	33
Манжета для гидравлических устройств, ГОСТ 6969-54	Для уплотнения цилиндра и поршня (плунжера, штока) в гидравлических устройствах в условиях возвратно-поступательного движения.	D - от 16 до 290 d - от 8 до 250 H – от 4 до 30	34
Манжета для гидравлических устройств, ГОСТ 14896-84			35
Манжета ОУС-1-350-178х245.005	Входит в состав ЗИП ОУСа 2ХВ	H – 36 D – 237 d – 196	36
Манжета АФК-210.806-2 и АФК-210.806-3	Входит в состав кабельного ввода АФК-210.800	H – 14; D – 58,4 Диаметр уплотняемого кабеля, мм: 10 и 12	37
Уплотнение АФК 210СУ.306В		H – 36; D– 66,2 Диаметр уплотняемого кабеля, мм: 10 и 12	38

Резинотехнические изделия применяются для герметизации в качестве уплотнений подвижных и неподвижных соединений. РТИ изготавливаются из маслобензостойкой резиновой смеси В-14 НТА (гр.6) ТУ 38 0051166-2015.

Работают при статической деформации в средах бензина, нефтяного топлива, индустриальных и трансмиссионных масел, спиртов в температурном диапазоне от -60 до +100°С.

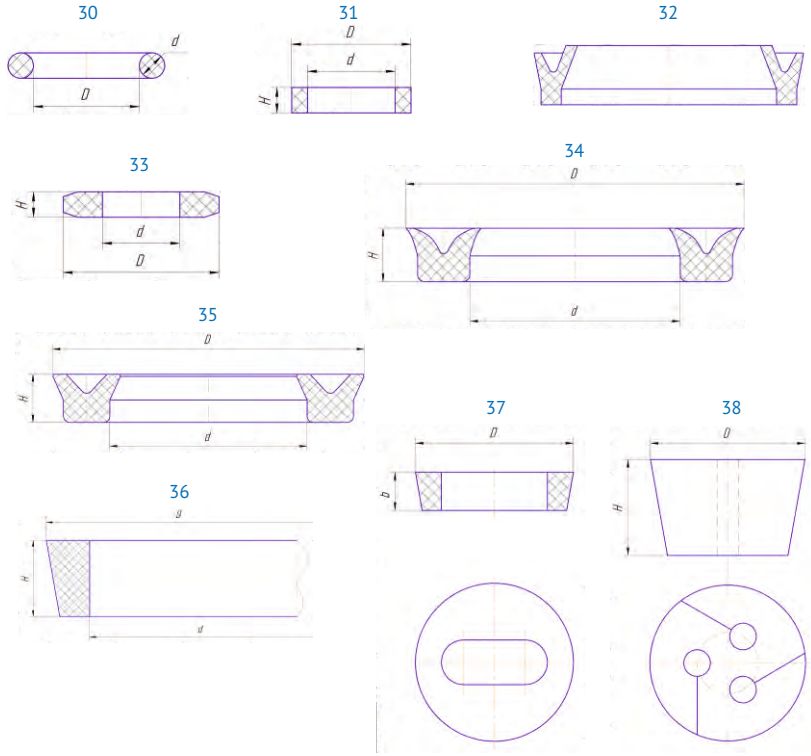

КОНТАКТЫ

Адрес:

629800, Россия, ЯНАО, г. Ноябрьск, Промузел Пелей, панель VI

e-mail:
info@yamalspeccentr.ru

сайт:
www.yamalspeccentr.ru

Приёмная

тел./факс:
+7 3496 334601, внутр. 111

Производственный отдел

тел.
+7 3496 334650
+7 922 094 0365

e-mail:
Korenov.SV@yamalspeccentr.ru

Отдел маркетинга

тел.
+7 3496 334660

e-mail:
Krylova.NV@yamalspeccentr.ru
Kardash.SI@yamalspeccentr.ru

ЯмалСпецЦентр

+7 3496 334601

www.yamalspeccentr.ru